外観寸法

単位：mm

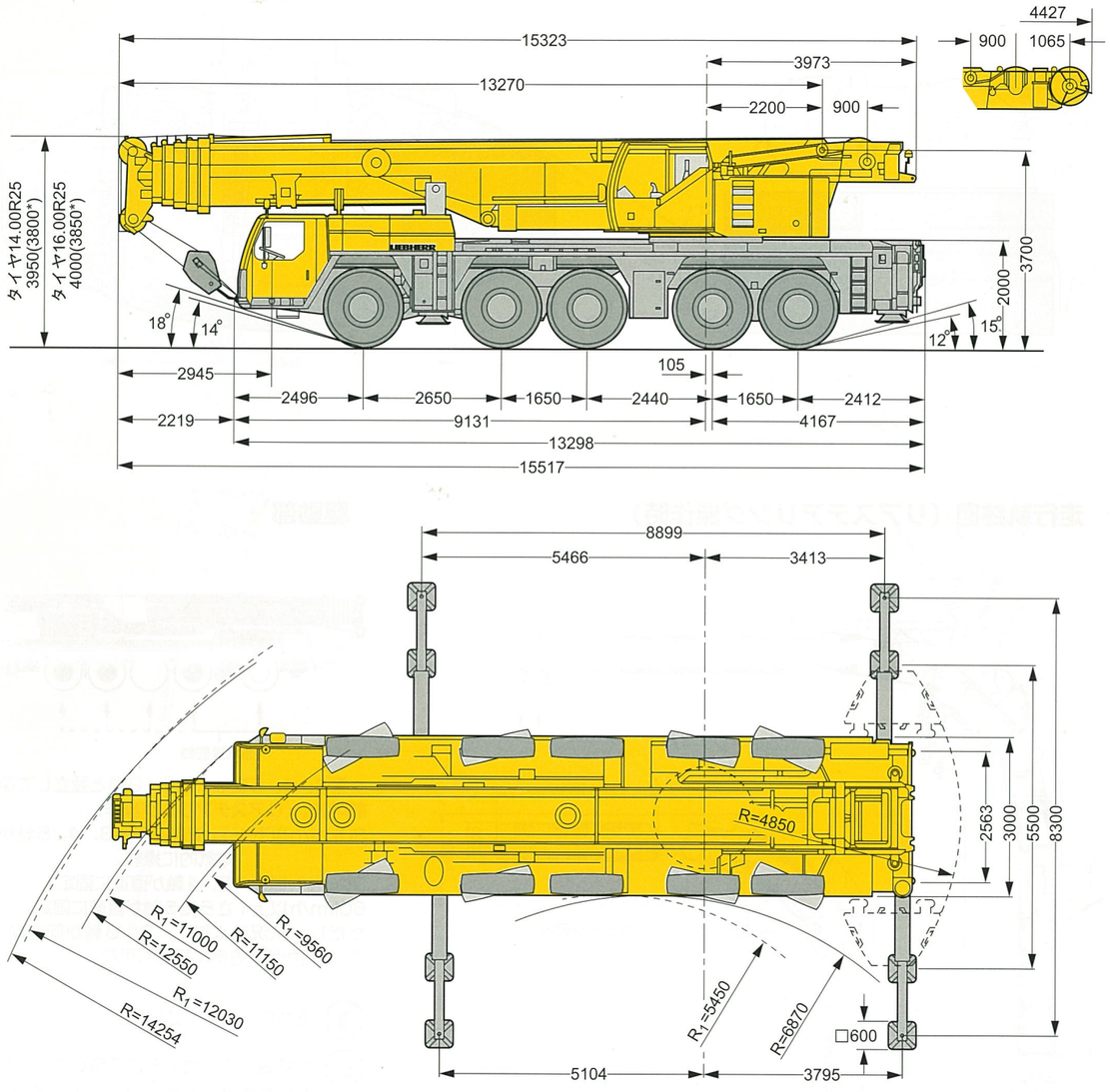

＊サスペンションを150mm下げた状態
R1＝全輪ステアリング時

リープヘル・ジャパン株式会社
〒230-0053 横浜市鶴見区大黒町5番39号
TEL. 045-505-8687（営業）
045-505-8689（サービス）
FAX. 045-505-8683

なお、本仕様は予告なく変更することがあります。

TD 151.00.DEF05.2004-2
2006.10.2000

LTM 1220NX・2

リープヘル製
オールテレーンクレーン

Technical Data

メインブーム
60m

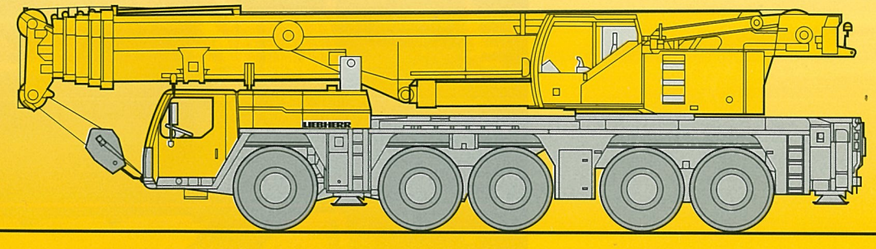

LIEBHERR

クレーン部主仕様

吊上荷重	荷重	242ton*
	半径	3m
メインブーム	最小長さ	13.3m
	最大長さ	60m
補助ジブ	油圧チルト式	12.2～36m
メインブーム伸縮段数		6段
カウンターウエイト（最大）		74ton
主巻ウインチ	ラインプル力	10.5ton
	巻上速度	0－130m/min
補巻ウインチ	ラインプル力	10.5ton
	巻上速度	0－130m/min
最大地上揚程	メインブーム	59m
	補助ジブ	102m
旋回速度		0－1.8rpm
起伏速度（82度まで）		約50秒
ブーム伸長速度（13.2～60m）		約360秒
主巻ロープ	ロープ径	23mm
	ロープ長さ	280m
補巻ロープ	ロープ径	23mm
	ロープ長さ	280m

＊後方吊り

フック仕様

容量（ton）	シーブ数
242	12
143	7
108	5
71	3
31	1
10	—

フックはオプション設定ですので左記の中からお選びください。

エンジン仕様

メーカー名	リープヘル社製
型式	D934LA6ディーゼル・エンジン
冷却方式	水冷
シリンダー数	4
出力	245HP/1800rpm
最大トルク	1140Nm/1500rpm
燃料タンク	約265ℓ

特徴

■コントロール

ジョイステックタイプの操作レバー（自動復帰式のユニバーサルコントローラ）により電気式パイロットコントロールされます。

■油圧駆動装置

ウィンチ回路には圧力補償付流量調整弁を有し、また、自動出力調整装置付油圧ポンプにより駆動されます。

■安全装置および指示計

LICCON（リーコン）過負荷防止計が装備され、吊上げ総荷重、作業半径、ブーム長さ、揚程等がデジタルで表示されます。
過巻防止装置、ドラム回転計、過巻出し防止装置、油圧安全弁、油圧システム保護用安全バルブが装備されています。
キャビンが20度までチルトバックします。

＊油圧チルトジブ使用時のメインブームエクステンション7mはオプション設定です。

キャリア部主仕様

軸数	5	
総輪数	10	
定員	2名	
最小回転半径	11.84/9.9m	
最高速度	①75km/h	②80km/h
登坂能力*（低速切換時）	①約31.7°	②約28.8°

*登坂時の路面状況により、能力も多少異なります。
タイヤ ①14.00R25 ②16.00R25（オプション設定）

エンジン仕様

メーカー名	リープヘル社製
型式	D846A7ディーゼル・エンジン
冷却方式	水冷
シリンダー数	6
出力	503HP/1500rpm
最大トルク	2355Nm/1200-1500rpm
燃料タンク	約490ℓ

特徴

■トランスミッション

ZF製16段ギアボックス付ミッションで〝AS-TRONIC〟自動制御システムを採用しています。

■車　軸

悪路においては、デフロックすることが可能で第2軸も追加駆動することができます。（第2軸駆動はオプション）

■サスペンション

全輪ハイドロニューマチックサスペンションであり、自動水平復帰機能（ニボー）を有しています。
状況に応じて車高を上下に調整可能です。
全輪油圧サスペンションをロックすることが可能です。

■ステアリング

全ての軸が操舵されます。油圧源として1つは通常時、エンジンで駆動され、もう1つは非常用として駆動軸により駆動されます。

■常用ブレーキ

2回路式サーボブレーキが全軸に装備されています。
また、エディカレント式電磁ブレーキ（オプション）を装備しています。

■パーキング用ブレーキ

スプリング作動のブレーキが第2軸および5軸に作動します。

走行速度

タイヤ		1	2	3	4	5	6	7	8	9	10	11	12	R_1	R_2	
14.00 R 25	km/h	5.2	6.7	8.6	11.1	14	18.1	23.8	30.6	39.4	50.5	64.2	75	5.6	7.2	48%
		2.3	2.9	3.8	4.8	6.1	7.9	10.4	13.3	17.2	22	28	35.8	2.4	3.1	>60%
16.00 R 25	km/h	5.7	7.3	9.4	12.1	15.3	19.7	25.9	33.2	42.8	55	69.8	80	6.1	7.9	43%
		2.5	3.2	4.1	5.3	6.7	8.6	11.3	14.5	18.7	23.9	30.4	39	2.7	3.4	56%

メインブーム定格総荷重表　LTM 1220NX・2

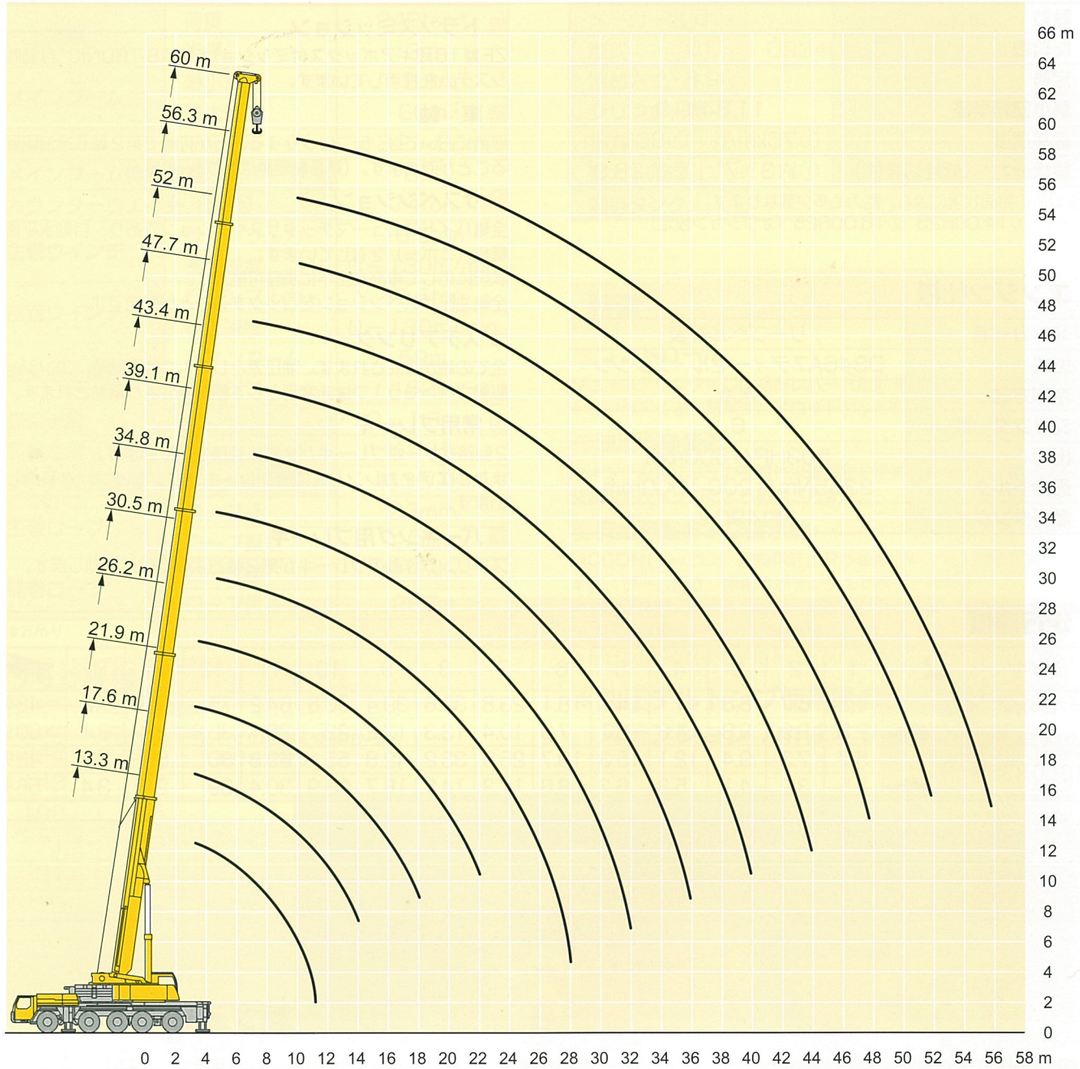

注意

1 定格総荷重はフックブロック、玉掛ワイヤー等の自重を含みます。
　また、下記の条件が考慮されていませんのでクレーンの操作には充分気をつけてください。
　① 地盤の強度、地震による影響
　② 作業速度に応じた動荷重および台風または強風による影響等
2 本機は水平に設置して、クレーン作業を行ってください。
3 作業半径は、クレーンの旋回中心から荷重の重心までの水平距離です。
4 メインブームの定格総荷重は油圧チルトジブを取り除いた状態の値です。
5 135/152 トンを超える定格総荷重の場合は、追加プーリーブロック/特殊吊装置が必要です。

メインブーム定格総荷重表　LTM 1220NX・2

13.3m−60m　360°　74t

作業半径(m) ＼ メインブーム長さ	＊13.3m		17.6m	21.9m	26.2m	30.5m	34.8m	39.1m	43.4m	47.7m	52m	56.3m	60m
3	242	152	140	139									
3.5	152	152	140	139	139								
4	140	140	135	132	128								
4.5	127	127	123	120	118	113							
5	119	119	116	113	110	106							
6	105	105	102	100	97	95	89						
7	94	94	92	89	87	86	83	64					
8	84	84	83	81	80	78	76	61	51				
9	74	74	76	74	73	71	69	57	49	41			
10	63	63	69	68	67	65	64	53	46.5	40	33		
11	45.5	45.5	63	63	62	61	59	50	44.5	38	32	27.1	
12			57	58	58	56	55	46.5	42.5	36.5	31	26.5	22
14			45.5	50	50	49	47.5	41.5	38	33.5	28.9	25	21.1
16				43.5	43.5	43	42	36.5	34.5	30.5	26.8	23.3	19.9
18				35	37	36.5	36	33.5	31	28.4	24.8	21.8	18.8
20					32	31.5	31	31	28.4	26	23.2	20.3	17.6
22					27.8	27.7	27	27.8	25.9	23.9	21.7	19.1	16.5
24					15.7	24.5	25.3	24.6	23.6	22.1	20.2	17.9	15.6
26						21.9	22.6	21.8	21.1	20.7	19	16.7	14.6
28						14.9	20.3	19.5	19.1	19.2	17.7	15.8	13.7
30							18.4	17.6	17.9	17.2	16.6	14.9	13
32							14.3	15.9	16.2	15.5	15.4	14	12.3
34								15	14.7	14	14.1	13.3	11.5
36								12.2	13.4	13.1	12.8	12.6	11
38									12.3	12.2	11.6	11.4	10.4
40									10.7	11.2	10.8	10.4	9.9
42										10.3	10.1	9.5	9.4
44										8.9	9.2	8.6	8.7
46											8.5	7.9	7.9
48											7.5	7.2	7.3
50												6.6	6.6
52												6	6
54													5.5
56													4.7
ブーム伸長率(%) Ⅰ	0		0/ 0/ 0	0/ 0/ 0	46/ 0/ 0	46/ 0/ 0	46/ 0/ 0	92/46/ 0	92/46/ 0	92/92/46	92/92/46	92	100
Ⅱ	0		0/ 0/ 0	46/ 0/ 0	46/46/ 0	46/46/ 0	46/46/ 0	46/46/46	46/46/46	92/46/46	92/46/92	92	100
Ⅲ	0		46/ 0/ 0	46/46/ 0	46/46/46	46/46/92	46/46/46	46/46/46	46/46/92	46/46/92	46/92/92	92	100
Ⅳ	0		0/46/ 0	0/46/46	0/46/46	46/46/46	46/46/92	46/46/92	46/92/92	46/92/92	92/92/92	92	100
Ⅴ	0		0/ 0/46	0/ 0/46	0/ 0/46	0/46/46	46/92/92	46/92/92	92/92/92	92/92/92	92/92/92	92	100

＊後方吊り

TAB 151259/151363

13.3m−60m　360°　54t

作業半径(m) ＼ メインブーム長さ	13.3m	17.6m	21.9m	26.2m	30.5m	34.8m	39.1m	43.4m	47.7m	52m	56.3m	60m
3	152	140	139									
3.5	152	140	139	139								
4	140	135	132	128								
4.5	127	123	120	118	113							
5	119	116	113	110	106							
6	105	102	100	97	95	89						
7	94	92	89	87	86	83	64					
8	84	83	81	80	78	76	61	51				
9	74	76	74	73	71	69	57	49	41			
10	63	68	68	67	64	60	53	46.5	40	33		
11	45.5	60	61	60	57	53	50	44.5	38	32	27.1	
12		54	54	53	51	48	45.5	42.5	36.5	31	26.5	22
14		43	43.5	43.5	41.5	39.5	39.5	37.5	33.5	28.9	25	21.1
16			36.5	36.5	35	34.5	33	31.5	30.5	26.8	23.3	19.9
18			31	31	30	30	28.5	26.9	26.8	24.8	21.8	18.8
20				26.5	26	26.4	24.8	24.7	23.3	22.7	20.3	17.6
22				23.1	22.5	23.3	21.8	21.8	20.5	20.2	19.1	16.5
24				15.7	20.1	20.5	20.3	19.3	18.8	17.9	17.3	15.6
26					17.8	18.2	18.4	17.3	16.9	16.4	15.4	14.6
28					14.9	16.2	16.5	15.5	15.2	14.7	13.7	13.7
30						15.1	14.8	14.5	13.7	13.3	12.3	12.3
32						13.9	13.3	13.3	12.7	12	11.1	11
34							12.1	12	11.6	10.9	10	9.9
36							11	10.8	10.4	9.9	9	9
38								9.8	9.4	8.9	8.1	8.1
40								9	8.5	8	7.3	7.3
42									7.7	7.2	6.6	6.6
44									7	6.5	5.8	5.9
46										5.8	5.2	5.3
48										5.3	4.6	4.7
50											4.1	4.1
52											3.6	3.6
54												3.2
56												2.8
ブーム伸長率(%) Ⅰ	0	0/ 0/ 0	0/ 0/ 0	46/ 0/ 0	46/ 0/ 0	46/ 0/ 0	92/46/ 0	92/46/ 0	92/46/ 0	92/92/46	92	100
Ⅱ	0	0/ 0/ 0	46/ 0/ 0	46/46/ 0	46/46/ 0	46/46/ 0	46/46/46	46/46/46	92/46/92	92/46/92	92	100
Ⅲ	0	46/ 0/ 0	46/46/ 0	46/46/46	46/46/92	46/46/46	46/46/46	46/46/92	46/92/92	46/92/92	92	100
Ⅳ	0	0/46/ 0	0/46/46	0/46/46	46/46/46	46/46/92	46/46/92	46/92/92	46/92/92	92/92/92	92	100
Ⅴ	0	0/ 0/46	0/ 0/46	0/ 0/46	0/46/46	46/92/92	46/92/92	92/92/92	92/92/92	92/92/92	92	100

TAB 151264

メインブーム定格総荷重表

LTM 1220NX・2

13.3m−60m　360°　44t

作業半径(m) ＼ メインブーム長さ	13.3m	17.6m	21.9m	26.2m	30.5m	34.8m	39.1m	43.4m	47.7m	52m	56.3m	60m
3	152	140	139									
3.5	152	140	139	139								
4	140	135	132	128								
4.5	127	123	120	118	113							
5	119	116	113	110	106							
6	105	102	100	97	95	89						
7	94	92	89	87	86	83	64					
8	83	83	81	80	75	70	61	51				
9	72	73	71	68	64	60	57	49	41			
10	61	63	62	59	56	53	50	46.5	40	33		
11	45.5	55	55	52	49.5	46.5	45.5	43.5	38	32	27.1	
12		48.5	49	46.5	44.5	42	41.5	39.5	36.5	31	26.5	22
14		39	39.5	38	36	36.5	34	32.5	31.5	28.9	25	21.1
16			32.5	32	30.5	30.5	28.7	28.5	26.9	26.1	23.3	19.9
18			27.3	27.3	26.4	26.2	25.5	24.5	23.5	22.7	21.8	18.8
20				23.5	22.8	22.7	22.5	21.3	20.7	20.1	19	17.6
22				20.9	19.9	20	19.8	19.2	18.5	17.6	16.5	16.4
24				15.7	17.3	18.5	17.6	17.2	16.4	15.6	14.5	14.4
26					15.5	16.3	15.7	15.3	14.6	13.8	12.8	12.8
28					14.5	14.5	14.2	13.7	13	12.3	11.3	11.3
30						13	12.8	12.4	11.7	11	10.1	10.1
32						11.7	11.4	11.2	10.6	9.8	9	8.9
34							10.2	10	9.5	8.8	8	8
36							9.2	8.9	8.5	8	7.1	7.1
38								8	7.6	7.1	6.3	6.3
40								7.3	6.8	6.3	5.6	5.6
42									6.1	5.6	4.9	5
44									5.4	4.9	4.3	4.4
46										4.3	3.7	3.8
48										3.8	3.2	3.2
50											2.7	2.7
52											2.2	2.3
54												1.9
56												1.5
ブーム伸長率(%) Ⅰ	0	0/ 0/ 0	0/ 0/ 0	46/ 0/ 0	46/ 0/ 0	46/ 0/ 0	92/46/ 0	92/46/ 0	92/92/ 0	92/92/46	92	100
Ⅱ	0	0/ 0/ 0	46/ 0/ 0	46/46/ 0	46/46/ 0	46/46/ 0	46/46/46	46/46/46	46/46/92	92/46/92	92	100
Ⅲ	0	46/ 0/ 0	46/46/ 0	46/46/46	46/46/92	46/46/46	46/46/46	46/46/92	46/46/92	46/92/92	92	100
Ⅳ	0	0/46/ 0	0/46/46	0/46/46	46/46/46	46/46/92	46/46/92	46/92/92	46/92/92	92/92/92	92	100
Ⅴ	0	0/ 0/46	0/ 0/46	0/ 0/46	0/46/46	46/92/92	46/92/92	92/92/92	92/92/92	92/92/92	92	100

TAB 151265

13.3m−60m　360°　34t

作業半径(m) ＼ メインブーム長さ	13.3m	17.6m	21.9m	26.2m	30.5m	34.8m	39.1m	43.4m	47.7m	52m	56.3m	60m
3	152	140	139									
3.5	152	140	139	139								
4	140	135	132	128								
4.5	127	123	120	118	113							
5	119	116	113	110	106							
6	105	102	100	97	95	87						
7	92	92	87	83	77	72	64					
8	78	76	73	69	65	60	57	51				
9	65	65	62	59	55	52	51	48	41			
10	55	56	54	51	48.5	46.5	44.5	42	40	33		
11	45.5	49	47	45	42.5	42.5	39.5	37.5	36	32	27.1	
12		43	42	40	38	38	35.5	34.5	33	31	26.5	22
14		34	34	32.5	31.5	31	30.5	28.8	27.8	26.5	25	21.1
16			28.2	28.2	26.2	26.1	25.6	24.9	23.9	22.7	21.4	19.9
18			23.4	24.2	22.2	23	21.9	21.3	20.4	19.4	18.2	18
20				20.5	19.7	20	19.2	18.5	17.6	16.7	15.6	15.4
22				17.7	17.8	17.5	16.8	16.1	15.3	14.4	13.4	13.3
24				15.5	15.5	15.5	14.8	14.1	13.4	12.6	11.6	11.5
26					13.6	13.6	13.1	12.5	11.8	11	10	10
28					12	12	11.7	11.1	10.4	9.7	8.7	8.7
30						10.6	10.3	9.9	9.2	8.5	7.6	7.6
32						9.4	9.1	8.8	8.2	7.5	6.6	6.6
34							8	7.8	7.3	6.6	5.7	5.8
36							7.2	6.9	6.4	5.8	5	5
38								6.1	5.6	5.1	4.3	4.3
40								5.4	4.9	4.4	3.7	3.7
42									4.3	3.8	3.1	3.2
44									3.7	3.2	2.6	2.7
46										2.7	2.1	2.2
48										2.3	1.6	1.7
50											1.2	1.3
ブーム伸長率(%) Ⅰ	0	0/ 0/ 0	0/ 0/ 0	0/ 0/ 0	0/ 0/ 0	46/ 0/ 0	46/ 0/ 0	92/46/ 0	92/46/ 0	92/92/46	92	100
Ⅱ	0	0/ 0/ 0	46/ 0/ 0	46/ 0/ 0	46/ 0/ 0	46/46/ 0	46/46/ 0	46/46/46	92/46/92	92/46/92	92	100
Ⅲ	0	46/ 0/ 0	46/46/ 0	46/46/ 0	46/92/ 0	46/46/46	46/46/92	46/46/92	46/92/92	46/92/92	92	100
Ⅳ	0	0/46/ 0	0/46/46	0/46/46	46/46/46	46/46/92	46/92/92	46/92/92	46/92/92	92/92/92	92	100
Ⅴ	0	0/ 0/46	0/ 0/46	0/46/92	46/46/92	46/92/92	92/92/92	92/92/92	92/92/92	92/92/92	92	100

TAB 151267

メインブーム定格総荷重表

LTM 1220NX・2

13.3m−60m　360°　32t

作業半径(m) ＼ メインブーム長さ	13.3m	17.6m	21.9m	26.2m	30.5m	34.8m	39.1m	43.4m	47.7m	52m	56.3m	60m
3	152	140	139									
3.5	152	140	139	139								
4	140	135	132	128								
4.5	127	123	120	118	113							
5	119	116	113	110	106							
6	105	102	100	97	92	85						
7	91	90	84	80	75	69	64					
8	76	74	71	67	63	58	55	51				
9	63	63	60	57	54	51	49.5	46.5	41			
10	54	54	52	49.5	47	46	43.5	40.5	39	33		
11	45.5	47.5	45.5	43.5	41	41	38.5	36	35.5	32	27.1	
12		42	40.5	38.5	37.5	36.5	34.5	34	32	30.5	26.5	22
14		32.5	33	31.5	30.5	29.9	29.4	27.8	26.9	26	24.5	21.1
16			27.3	27.4	25.2	26	24.7	24	23	21.9	20.6	19.9
18			22.6	23.4	21.7	22.2	21.4	20.5	19.7	18.6	17.4	17.2
20				19.8	19.7	19.3	18.5	17.7	16.9	15.9	14.8	14.7
22				17.1	17.2	16.8	16.1	15.4	14.6	13.8	12.7	12.6
24				14.9	14.9	14.8	14.1	13.5	12.7	11.9	10.9	10.9
26					13	13.1	12.5	11.9	11.2	10.4	9.5	9.4
28					11.4	11.4	11.1	10.5	9.8	9.1	8.2	8.2
30						10.1	9.8	9.3	8.7	8	7.1	7.1
32						8.9	8.6	8.3	7.7	7	6.1	6.2
34							7.6	7.3	6.8	6.2	5.3	5.3
36							6.7	6.4	6	5.4	4.6	4.6
38								5.7	5.2	4.7	3.9	3.9
40								5	4.5	4.1	3.3	3.3
42									3.9	3.4	2.8	2.8
44									3.4	2.9	2.2	2.3
46										2.4	1.7	1.8
48										2	1.3	1.4
ブーム伸長率(%) Ⅰ	0	0/ 0/ 0	0/ 0/ 0	46/ 0/ 0	46/ 0/ 0	46/ 0/ 0	92/46/ 0	92/46/ 0	92/46/ 0	92/92/46	92	100
Ⅱ	0	0/ 0/ 0	46/ 0/ 0	46/46/ 0	46/46/ 0	46/46/ 0	46/46/ 0	46/46/46	92/46/92	92/46/92	92	100
Ⅲ	0	46/ 0/ 0	46/46/ 0	46/46/46	46/46/92	46/46/46	46/46/92	46/46/92	46/92/92	46/92/92	92	100
Ⅳ	0	0/46/ 0	0/46/46	0/46/46	46/46/46	46/46/92	46/46/92	46/92/92	46/92/92	92/92/92	92	100
Ⅴ	0	0/ 0/46	0/ 0/46	0/ 0/46	0/46/46	46/92/92	46/92/92	92/92/92	92/92/92	92/92/92	92	100

TAB 151268

13.3m−60m　360°　22t

作業半径(m) ＼ メインブーム長さ	13.3m	17.6m	21.9m	26.2m	30.5m	34.8m	39.1m	43.4m	47.7m	52m	56.3m	60m
3	152	140	139									
3.5	152	140	139	139								
4	140	135	132	128								
4.5	127	123	120	118	113							
5	119	116	113	108	100							
6	102	98	90	85	78	71						
7	82	76	73	68	63	59	57					
8	66	63	60	56	53	52	48	44.5				
9	55	53	51	48	45.5	44.5	41.5	40	37.5			
10	46	45	43.5	41.5	39.5	38.5	37.5	35.5	33.5	31.5		
11	39	39.5	38	38	35	34	33.5	31.5	30.5	28.9	27	
12		34.5	34	33.5	31	31.5	29.8	28.7	27.3	25.8	24.1	22
14		27	27.3	27.1	26.3	25.5	24.4	23.3	22.1	20.9	19.4	19.1
16			22.4	22.3	21.7	21.1	20.2	19.3	18.3	17.2	15.9	15.8
18			18.2	18.7	18.2	17.7	17	16.2	15.3	14.4	13.2	13.1
20				15.9	15.6	15.1	14.5	13.8	13	12.1	11.1	11
22				13.5	13.4	13.1	12.4	11.8	11.1	10.3	9.3	9.3
24				11.6	11.6	11.4	10.8	10.2	9.5	8.8	7.8	7.8
26					9.9	10	9.4	8.8	8.2	7.5	6.6	6.6
28					8.6	8.6	8.2	7.7	7.1	6.4	5.5	5.5
30						7.5	7.2	6.7	6.1	5.4	4.6	4.6
32						6.5	6.2	5.9	5.3	4.6	3.8	3.8
34							5.3	5.1	4.5	3.9	3.1	3.1
36							4.6	4.3	3.9	3.3	2.4	2.5
38								3.7	3.2	2.7	1.9	1.9
40								3.1	2.6	2.2	1.4	1.4
42									2.1	1.7		
44									1.7	1.2		
ブーム伸長率(%) Ⅰ	0	0/ 0/ 0	0/ 0/ 0	0/ 0/ 0	0/ 0/ 0	46/ 0/ 0	46/ 0/ 0	92/46/ 0	46/46/ 0	92/92/46	92	100
Ⅱ	0	0/ 0/ 0	46/ 0/ 0	46/ 0/ 0	46/ 0/ 0	46/46/ 0	46/46/ 0	46/46/46	92/46/92	92/46/92	92	100
Ⅲ	0	46/ 0/ 0	46/46/ 0	46/46/ 0	46/92/ 0	46/46/46	46/46/92	46/46/92	92/92/92	46/92/92	92	100
Ⅳ	0	0/46/ 0	0/46/46	46/46/46	46/46/92	46/46/92	46/92/92	46/92/92	92/92/92	92/92/92	92	100
Ⅴ	0	0/ 0/46	0/ 0/46	0/46/92	46/46/92	46/92/92	92/92/92	92/92/92	46/92/92	92/92/92	92	100

TAB 151269

メインブーム定格総荷重表

LTM 1220NX・2

13.3m−60m　360°　12t

作業半径(m) ＼ メインブーム長さ	13.3m	17.6m	21.9m	26.2m	30.5m	34.8m	39.1m	43.4m	47.7m	52m	56.3m	60m
3	151	135	135									
3.5	138	135	135	126								
4	128	127	126	110								
4.5	117	117	109	95	87							
5	107	103	92	84	76							
6	83	76	71	65	59	55						
7	64	61	57	53	49	47	43					
8	51	49.5	47	43.5	41	39.5	38	35				
9	40	41.5	39.5	38.5	35	35	32.5	30.5	28.8			
10	32.5	35	34	33	31.5	30	28.4	26.7	25.1	23.4		
11	27.1	29.1	29.4	28.8	27.6	26.4	25	23.5	22.1	20.6	18.9	
12		24.6	25.7	25.3	24.4	23.4	22.1	20.9	19.6	18.2	16.7	16.3
14		18.2	19.3	20.1	19.4	18.7	17.7	16.7	15.7	14.6	13.2	13
16			15	15.8	15.9	15.3	14.5	13.7	12.8	11.8	10.6	10.5
18			12	12.7	12.9	12.7	12	11.3	10.5	9.6	8.5	8.5
20				10.5	10.6	10.7	10.1	9.4	8.7	7.9	6.9	6.8
22				8.7	8.8	8.9	8.5	7.9	7.2	6.5	5.5	5.5
24				7.3	7.4	7.4	7.2	6.6	6	5.3	4.4	4.4
26					6.1	6.2	6	5.6	5	4.3	3.4	3.4
28					5.2	5.2	5	4.7	4.1	3.4	2.6	2.6
30						4.4	4.1	3.9	3.3	2.7	1.9	1.9
32						3.7	3.4	3.1	2.7	2.1		
34							2.8	2.5	2.1			
36							2.2	2	1.6			
38								1.5				
40								1.1				
ブーム伸長率(%) Ⅰ	0	0/ 0/ 0	46/ 0/ 0	46/ 0/ 0	0/ 0/ 0	0/ 0	0/ 0/ 0	46/ 0	0	46	92	100
Ⅱ	0	46/ 0/ 0	46/ 0/ 0	46/ 0/ 0	46/ 0/ 0	46/ 0	46/46/ 0	46/46	92	92	92	100
Ⅲ	0	0/ 0/ 0	0/ 0/ 0	46/46/ 0	46/92/ 0	46/46	92/46/92	46/92	92	92	92	100
Ⅳ	0	0/46/ 0	0/46/ 0	0/46/46	46/46/92	46/92	92/92/92	92/92	92	92	92	100
Ⅴ	0	0/ 0/46	0/46/92	0/46/92	46/46/92	92/92	46/92/92	92/92	92	92	92	100

TAB 151361

13.3m−60m　360°　0t

作業半径(m) ＼ メインブーム長さ	13.3m	17.6m	21.9m	26.2m	30.5m	34.8m	39.1m	43.4m	47.7m	52m	56.3m	60m
3	150	135	135									
3.5	137	135	123	105								
4	125	115	99	88								
4.5	107	93	83	73	65							
5	86	78	70	63	57							
6	61	57	53	50	44	42						
7	45.5	43	41	39	36	33.5	31					
8	34.5	34	32.5	31.5	29.6	27.8	25.8	23.9				
9	27.4	27.4	26.8	26.1	24.8	23.4	21.8	20.3	18.7			
10	21.4	22.6	22.4	22	21.1	20	18.7	17.4	16.1	14.7		
11	17.1	19	19	18.9	18.1	17.3	16.2	15	13.9	12.6	11.2	
12		15.9	16.3	16.4	15.8	15.1	14.1	13.1	12.1	10.9	9.6	9.4
14		11.3	12.4	12.6	12.2	11.7	10.9	10.1	9.2	8.3	7.1	7
16			9.3	9.9	9.6	9.2	8.6	7.9	7.1	6.3	5.2	5.1
18			6.9	7.8	7.6	7.3	6.8	6.2	5.5	4.7	3.7	3.7
20				6	6.1	5.9	5.3	4.8	4.2	3.4		2.5
22				4.7	4.8	4.7	4.2	3.7	3.1	2.4		
24				3.7	3.7	3.7	3.3	2.8				
26					2.8	2.9	2.5					
28					2.1	2.1						
ブーム伸長率(%) Ⅰ	0	0/ 0/ 0	46/ 0/ 0	0/ 0/ 0	0/ 0/ 0	0/ 0/ 0	0/ 0/ 0	92/46/ 0	46/46/ 0	92/92/46	92	100
Ⅱ	0	46/ 0/ 0	46/ 0/ 0	46/ 0/ 0	46/ 0/ 0	46/ 0/ 0	46/46/ 0	46/46/46	92/46/92	92/46/92	92	100
Ⅲ	0	0/ 0/ 0	0/ 0/ 0	46/46/ 0	46/92/ 0	46/92/46	92/46/92	46/46/92	92/92/92	46/92/92	92	100
Ⅳ	0	0/46/ 0	0/46/ 0	46/46/46	46/46/92	46/92/92	92/92/92	46/92/92	92/92/92	92/92/92	92	100
Ⅴ	0	0/ 0/46	0/46/92	0/46/92	46/46/92	92/46/92	46/92/92	92/92/92	46/92/92	92/92/92	92	100

TAB 151362

油圧チルトジブ定格総荷重表

LTM 1220NX・2

ジブ長さ 12.2m、22m

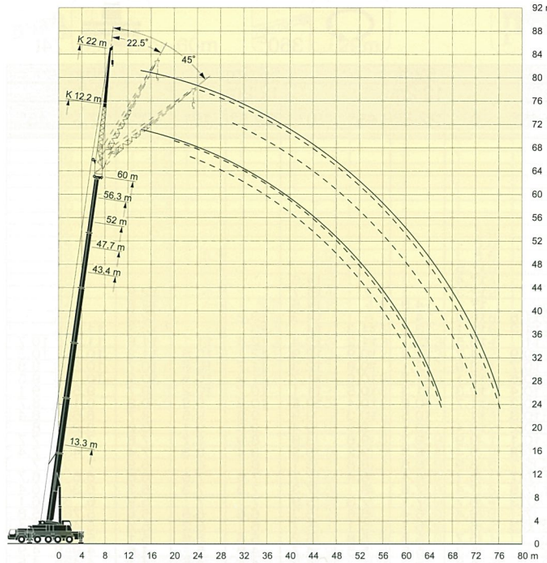

ジブ長さ 29m

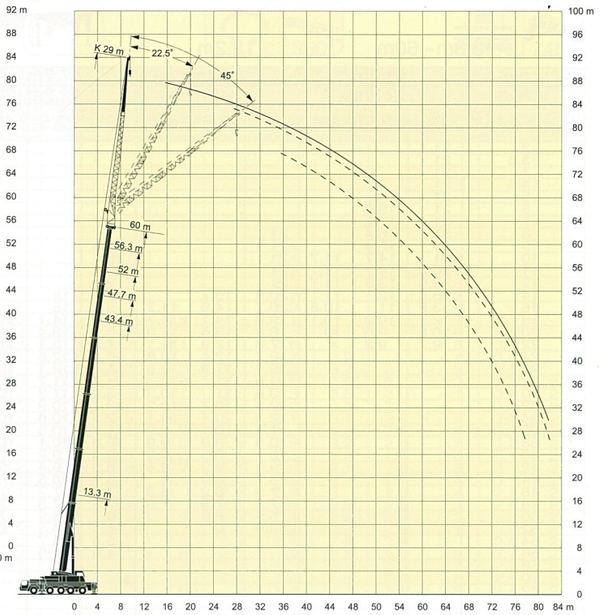

ジブ長さ 36m

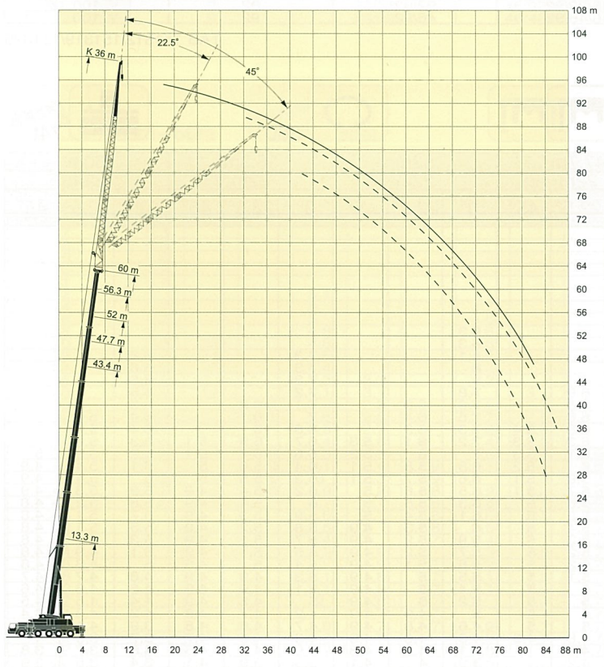

注意

1 定格総荷重はフックブロック、玉掛ワイヤー等の自重を含みます。
また、下記の条件が考慮されていませんのでクレーンの操作には充分気をつけてください。
① 地盤の強度、地震による影響
② 作業速度に応じた動荷重および台風または強風による影響等
2 本機は水平に設置して、クレーン作業を行ってください。
3 作業半径は、クレーンの旋回中心から荷重の重心までの水平距離です。
4 メインブームの定格総荷重は油圧チルトジブを取り除いた状態の値です。
5 135/152 トンを超える定格総荷重の場合は、追加プーリーブロック/特殊吊装置が必要です。

油圧チルトジブ定格総荷重表　LTM 1220NX・2

13.3m−60m　12.2m　360°　74t

メインブーム長さ	13.3m			43.4m			47.7m			52m			56.3m			60m		
ジブ長さ	12.2m			12.2m			12.2m			12.2m			12.2m			12.2m		
作業半径(m) ＼ 角度	0°	22.5°	45°	0°	22.5°	45°	0°	22.5°	45°	0°	22.5°	45°	0°	22.5°	45°	0°	22.5°	45°
3	21																	
3.5	21																	
4	21																	
4.5	21																	
5	21																	
6	21	18.9																
7	21	17.8																
8	21	16.4		21														
9	21	15.4		21			20.5											
10	21	14.7	11.7	21			20.4											
11	20.6	14.1	11.7	21			20.1			17.5								
12	18.6	13.3	11.7	21			19.9			17.4			14.6					
14	15.9	12	11	20.9	15.7		19.7	16		17.3			14.7			12.9		
16	13.8	11	10.5	20.7	14.9	11.7	19.2	15		17	14.9		14.5			12.8		
18	12.1	10.2	10.1	19.9	14.1	11.7	18.7	14.1	11.6	16.6	14.1		14.3	13.2		12.5		
20	10.8	9.6	10	18.8	13.6	11.3	18.1	13.4	11.3	16.1	13.5	11.3	14	13		12.3	11.6	
22	9.7	9.2		17.8	12.9	11.1	17.3	13.1	11	15.5	13.1	11.2	13.4	12.4	11	11.9	11.2	10.7
24				16.7	12.4	10.8	16.4	12.6	10.9	14.7	12.6	10.9	12.9	12.1	10.8	11.3	10.7	10.2
26				15.7	11.9	10.6	15.6	12.1	10.7	13.9	12.1	10.8	12.3	11.7	10.8	10.7	10.3	9.8
28				14.6	11.4	10.4	14.7	11.7	10.6	13.1	11.7	10.6	11.7	11.2	10.5	10.2	10	9.5
30				13.6	11	10.3	13.9	11.3	10.4	12.3	11.3	10.5	11.1	10.7	10.2	9.7	9.5	9.1
32				12.8	10.7	10.2	13.1	10.9	10.3	11.7	10.9	10.4	10.5	10.2	9.8	9.2	9.1	8.7
34				12	10.4	10.1	12.3	10.6	10.3	11	10.5	10.3	9.9	9.8	9.5	8.7	8.6	8.4
36				11.3	10.1	9.9	11.7	10.3	10.2	10.4	10.1	9.9	9.4	9.3	9.1	8.2	8.2	8
38				10.6	9.9	9.9	10.8	10.1	10.1	9.9	9.7	9.6	8.9	8.9	8.7	7.8	7.8	7.7
40				10	9.5	9.9	9.8	9.9	9.9	9.4	9.3	9.2	8.5	8.4	8.3	7.4	7.4	7.4
42				9.5	9.2	9.5	8.9	9.4	9.7	8.9	8.8	8.8	8.1	8	8	6.9	7	7
44				8.7	8.8	9	8.1	8.5	8.7	8.1	8.4	8.4	7.7	7.6	7.6	6.6	6.6	6.7
46				7.9	8.2	8.3	7.6	7.7	7.8	7.4	7.8	8	7.3	7.3	7.3	6.3	6.3	6.4
48				7.2	7.5	7.5	7.2	7.3	7.3	6.7	7.1	7.3	6.9	7	7	5.9	6	6.1
50				6.6	6.8		6.7	6.9	7	6.4	6.4	6.6	6.3	6.6	6.6	5.6	5.7	5.8
52				5.9	6		6.1	6.3	6.3	6	6.1	6.1	5.7	6	6.2	5.3	5.4	5.4
54							5.6	5.7		5.7	5.8	5.8	5.2	5.5	5.6	5.1	5.1	5.2
56							4.9	4.9		5.3	5.5	5.5	4.7	4.9	5	4.6	4.9	4.9
58										4.8	5		4.2	4.4	4.5	4.1	4.4	4.5
60										3.8			3.8	4	4	3.7	3.9	4
62													3.4	3.6	3.5	3.3	3.5	3.5
64													2.7			3	3.1	3.1
66																2.6	2.8	

ブーム伸長率(%)						
Ⅰ	0	46/ 0	92/46/ 0	92/46	92	100
Ⅱ	0	92/46	92/92/92	92/92	92	100
Ⅲ	0	92/92	92/92/92	92/92	92	100
Ⅳ	0	46/92	46/92/92	92/92	92	100
Ⅴ	0	46/92	46/46/92	46/92	92	100

TAB 151312/151319/151326

13.3m−60m　22m　360°　74t

メインブーム長さ	13.3m			43.4m			47.7m			52m			56.3m			60m		
ジブ長さ	22m			22m			22m			22m			22m			22m		
作業半径(m) ＼ 角度	0°	22.5°	45°	0°	22.5°	45°	0°	22.5°	45°	0°	22.5°	45°	0°	22.5°	45°	0°	22.5°	45°
4	10.6																	
4.5	10.6																	
5	10.6																	
6	10.6																	
7	10.6																	
8	10.6																	
9	10.5			9.4														
10	10.3			9.4			8.9											
11	10			9.4			8.9			8.3								
12	9.7	8.5		9.3			8.9			8.3								
14	9.2	7.8		9.1			8.8			8.1			7.3			6.6		
16	8.6	7.4		8.9			8.6			8			7.3			6.6		
18	8	7	6	8.7	7.3		8.5			8			7.3			6.6		
20	7.5	6.6	5.7	8.5	7.2		8.3	6.9		7.8			7.2			6.5		
22	7	6.3	5.5	8.3	6.9		8.1	6.8		7.6	6.6		7.1	6.2		6.5		
24	6.5	5.9	5.4	8.1	6.7	5.5	7.9	6.6		7.5	6.4		7	6.1		6.4	5.7	
26	6.1	5.7	5.3	7.8	6.5	5.4	7.7	6.5	5.4	7.3	6.3		6.8	6		6.4	5.7	
28	5.6	5.5	5.2	7.6	6.3	5.4	7.5	6.3	5.3	7.2	6.1	5.3	6.7	5.9	5.1	6.3	5.6	
30	5.1	5.3	5.2	7.4	6.2	5.3	7.3	6.1	5.3	7	6	5.2	6.6	5.7	5.1	6.2	5.5	5
32	4.7	5.3		7.1	6	5.2	7.1	6	5.2	6.8	5.8	5.1	6.4	5.6	5	6.1	5.4	4.9
34				6.9	5.9	5.2	6.9	5.8	5.1	6.6	5.7	5.1	6.3	5.5	5	6	5.4	4.9
36				6.7	5.7	5.1	6.6	5.7	5.1	6.5	5.6	5	6.2	5.4	4.9	5.9	5.3	4.9
38				6.5	5.6	5.1	6.5	5.6	5	6.3	5.5	5	6	5.4	4.9	5.8	5.2	4.8
40				6.3	5.5	5	6.3	5.5	5	6.1	5.4	5	5.9	5.3	4.9	5.7	5.1	4.8
42				6.1	5.4	5	6.1	5.4	5	6	5.3	4.9	5.8	5.2	4.9	5.5	5.1	4.8
44				5.9	5.3	5	6	5.3	5	5.9	5.2	4.9	5.7	5.1	4.9	5.3	5	4.8
46				5.8	5.2	5	5.8	5.2	5	5.7	5.2	4.9	5.5	5.1	4.9	5.1	4.9	4.8
48				5.6	5.1	5	5.6	5.2	5	5.6	5.1	4.9	5.4	5	4.9	5	4.8	4.8
50				5.5	5.1	5	5.5	5.1	5	5.5	5	4.9	5.3	4.9	4.9	4.8	4.7	4.7
52				5.3	5.1	5	5.4	5	5	5.4	5	4.9	5.1	4.9	4.9	4.6	4.6	4.6
54				5.1	5	5	5.3	5	5	5.2	5	4.9	5	4.8	4.9	4.4	4.5	4.5
56				5	5	5	5.1	5	5	5	4.9	4.9	4.9	4.7	4.8	4.2	4.3	4.4
58				4.8	5	4.6	4.9	5	5	4.6	4.8	4.9	4.7	4.6	4.8	3.9	4.1	4.2
60				4.6	5		4.7	4.8	4.9	4.3	4.6	4.8	4.3	4.5	4.7	3.7	3.9	4
62				3.9			4.4	4.6		4.1	4.2	4.3	3.9	4.3	4.5	3.6	3.7	3.8
64							4	4.2		3.9	4	4.1	3.5	3.9	4.1	3.4	3.5	3.6
66										3.7	3.8		3.2	3.5	3.6	3	3.3	3.4
68											3.6		2.8	3.1	3.2	2.7	3.1	3.2
72														2.4		2.2	2.4	2.4

ブーム伸長率(%)						
Ⅰ	0	46/ 0	92/46/ 0	92/46	92	100
Ⅱ	0	92/46	92/92/92	92/92	92	100
Ⅲ	0	92/92	92/92/92	92/92	92	100
Ⅳ	0	46/92	46/92/92	92/92	92	100
Ⅴ	0	46/92	46/46/92	46/92	92	100

TAB 151312/151319/151326

油圧チルトジブ定格総荷重表　LTM 1220NX・2

13.3m−60m　29m　360°　74t

メインブーム長さ	13.3m			43.4m			47.7m			52m			56.3m			60m		
ジブ長さ	29m			29m			29m			29m			29m			29m		
作業半径(m) ＼ 角度	0°	22.5°	45°	0°	22.5°	45°	0°	22.5°	45°	0°	22.5°	45°	0°	22.5°	45°	0°	22.5°	45°
5	8.6																	
6	8.6																	
7	8.6																	
8	8.6																	
9	8.5																	
10	8.4			7														
11	8.2			7														
12	8			7			6.6											
14	7.6			7			6.6			6.1			5.4					
16	7.1	5.9		6.9			6.6			6.1			5.4			4.8		
18	6.6	5.4		6.8			6.5			5.9			5.3			4.8		
20	6.1	5.1		6.6			6.4			5.9			5.3			4.8		
22	5.6	4.7		6.4	5.1		6.2			5.8			5.3			4.8		
24	5.2	4.4	3.7	6.2	4.8		6	4.6		5.7			5.2			4.8		
26	4.8	4.2	3.5	6	4.7		5.8	4.5		5.5	4.4		5.1			4.7		
28	4.4	3.9	3.4	5.7	4.5		5.6	4.4		5.4	4.3		5	4.1		4.6	3.9	
30	4	3.7	3.3	5.5	4.3	3.3	5.4	4.3		5.2	4.1		4.8	4		4.5	3.7	
32	3.7	3.5	3.1	5.3	4.2	3.3	5.2	4.1	3.2	5	4		4.7	3.9		4.4	3.6	
34	3.4	3.3	3.1	5.1	4	3.2	5.1	4	3.2	4.9	3.9	3.1	4.6	3.7	3	4.3	3.6	
36	3.1	3.2	3.1	4.9	3.9	3.2	4.9	3.9	3.1	4.7	3.8	3.1	4.5	3.6	3	4.2	3.5	2.9
38	2.8	3.1		4.7	3.8	3.1	4.7	3.8	3.1	4.6	3.7	3.1	4.3	3.5	3	4.1	3.4	2.9
40	2.6			4.5	3.6	3.1	4.5	3.6	3	4.4	3.6	3	4.2	3.5	2.9	4	3.4	2.9
42				4.3	3.5	3	4.4	3.5	3	4.3	3.5	3	4.1	3.4	2.9	3.9	3.3	2.8
44				4.2	3.4	3	4.2	3.4	3	4.1	3.4	2.9	4	3.3	2.9	3.8	3.2	2.8
46				4	3.3	2.9	4.1	3.4	2.9	4	3.3	2.9	3.9	3.2	2.8	3.7	3.2	2.8
48				3.9	3.3	2.9	3.9	3.3	2.9	3.9	3.2	2.9	3.8	3.2	2.8	3.6	3.1	2.8
50				3.7	3.2	2.9	3.8	3.2	2.9	3.8	3.2	2.8	3.6	3.1	2.8	3.5	3	2.8
52				3.6	3.1	2.9	3.7	3.1	2.9	3.6	3.1	2.8	3.6	3	2.8	3.4	3	2.7
54				3.5	3	2.9	3.5	3.1	2.9	3.5	3	2.8	3.5	3	2.8	3.4	2.9	2.7
56				3.3	3	2.9	3.4	3	2.9	3.4	3	2.8	3.4	2.9	2.8	3.3	2.9	2.7
58				3.2	3	2.9	3.3	3	2.9	3.3	2.9	2.8	3.3	2.9	2.8	3.2	2.8	2.7
60				3.1	2.9	2.9	3.2	2.9	2.9	3.3	2.9	2.8	3.2	2.9	2.8	3.1	2.8	2.7
62				3	2.9	2.9	3.1	2.9	2.9	3.2	2.9	2.8	3.1	2.8	2.8	3	2.8	2.7
64				2.9	2.9	2.9	3	2.9	2.9	3.1	2.8	2.8	3.1	2.8	2.8	2.9	2.7	2.7
66				2.7	2.9		2.9	2.9	2.9	3	2.8	2.8	3	2.8	2.8	2.7	2.7	2.7
68							2.8	2.8		2.9	2.8	2.8	2.9	2.8	2.8	2.6	2.6	2.7
72										2.7	2.6		2.4	2.7	2.8	2.2	2.4	2.5
76													1.9	2.2		1.7	2.1	2.2
80														1.5		1.2	1.5	

ブーム伸長率(%)						
Ⅰ	0	46/ 0	92/46/ 0	92/46	92	100
Ⅱ	0	92/46	92/92/92	92/92	92	100
Ⅲ	0	92/92	92/92/92	92/92	92	100
Ⅳ	0	46/92	46/92/92	92/92	92	100
Ⅴ	0	46/92	46/46/92	46/92	92	100

TAB 151312/151319/151326

13.3m−60m　36m　360°　74t

メインブーム長さ	13.3m			43.4m			47.7m			52m			56.3m			60m		
ジブ長さ	36m			36m			36m			36m			36m			36m		
作業半径(m) ＼ 角度	0°	22.5°	45°	0°	22.5°	45°	0°	22.5°	45°	0°	22.5°	45°	0°	22.5°	45°	0°	22.5°	45°
7	6.3																	
8	6.3																	
9	6.2																	
10	6.2																	
11	6.1																	
12	6			5.1														
14	5.7			5			4.7			4.3								
16	5.3			5			4.6			4.3			3.7					
18	5			4.9			4.6			4.3			3.7			3.3		
20	4.6	3.8		4.8			4.6			4.2			3.7			3.3		
22	4.3	3.5		4.6			4.4			4.1			3.7			3.3		
24	3.9	3.3		4.4			4.3			4			3.7			3.3		
26	3.6	3		4.3	3.2		4.2			3.9			3.6			3.3		
28	3.4	2.8		4.1	3.1		4	3		3.8			3.5			3.2		
30	3.1	2.6	2.2	3.9	2.9		3.9	2.9		3.6	2.8		3.4			3.1		
32	2.9	2.5	2.1	3.8	2.8		3.7	2.8		3.5	2.6		3.3	2.5		3		
34	2.6	2.3	2	3.6	2.7		3.6	2.6		3.4	2.5		3.2	2.4		2.9	2.3	
36	2.4	2.2	2	3.4	2.6	2	3.4	2.5		3.3	2.4		3.1	2.3		2.9	2.2	
38	2.2	2.1	1.9	3.3	2.5	2	3.3	2.4	1.9	3.2	2.4		3	2.3		2.8	2.2	
40	2	2	1.8	3.1	2.4	1.9	3.1	2.4	1.9	3	2.3	1.9	2.9	2.2	1.8	2.7	2.2	
42	1.9	1.9	1.8	3	2.3	1.9	3	2.3	1.9	2.9	2.2	1.8	2.8	2.2	1.8	2.6	2.1	1.7
44	1.7	1.8	1.8	2.9	2.2	1.8	2.9	2.2	1.8	2.8	2.2	1.8	2.7	2.1	1.8	2.5	2.1	1.7
46	1.6	1.6		2.7	2.1	1.8	2.8	2.1	1.8	2.7	2.1	1.8	2.6	2.1	1.7	2.5	2	1.7
48				2.6	2.1	1.8	2.6	2.1	1.8	2.6	2.1	1.7	2.5	2	1.7	2.4	2	1.7
50				2.5	2	1.8	2.5	2	1.7	2.5	2	1.7	2.4	2	1.7	2.3	1.9	1.7
52				2.4	2	1.7	2.4	2	1.7	2.4	2	1.7	2.3	1.9	1.7	2.2	1.9	1.6
54				2.3	1.9	1.7	2.3	1.9	1.7	2.3	1.9	1.7	2.2	1.9	1.7	2.2	1.8	1.6
56				2.2	1.9	1.7	2.2	1.9	1.7	2.2	1.9	1.7	2.2	1.8	1.6	2.1	1.8	1.6
58				2.1	1.8	1.7	2.1	1.8	1.7	2.2	1.8	1.7	2.1	1.8	1.6	2.1	1.8	1.6
60				2.1	1.8	1.7	2.1	1.8	1.7	2.1	1.8	1.7	2.1	1.8	1.6	2	1.7	1.5
62				2	1.8	1.7	2	1.8	1.7	2	1.8	1.6	2	1.7	1.6	2	1.7	1.5
64				1.9	1.7	1.7	2	1.7	1.7	2	1.7	1.6	1.9	1.7	1.6	1.9	1.7	1.5
66				1.9	1.7	1.7	1.9	1.7	1.7	1.9	1.7	1.6	1.9	1.7	1.6	1.9	1.6	1.5
68				1.8	1.7		1.8	1.7	1.7	1.9	1.7	1.6	1.8	1.7	1.6	1.8	1.6	1.5
72				1.7	1.7		1.8	1.7	1.7	1.8	1.7	1.6	1.8	1.5	1.6	1.7	1.6	1.5
76							1.6	1.7		1.7	1.6	1.6	1.7	1.5	1.6	1.6	1.6	1.5
80										1.6	1.6		1.4	1.5	1.6	1.2	1.5	1.5
84													1	1.3			1.2	1.2

ブーム伸長率(%)						
Ⅰ	0	46/ 0	92/46/ 0	92/46	92	100
Ⅱ	0	92/46	92/92/92	92/92	92	100
Ⅲ	0	92/92	92/92/92	92/92	92	100
Ⅳ	0	46/92	46/92/92	92/92	92	100
Ⅴ	0	46/92	46/46/92	46/92	92	100

TAB 151312/151319/151326

油圧チルトジブ（ブームエクステンション付）定格総荷重表　LTM 1220NX・2

ジブ長さ 12.2m

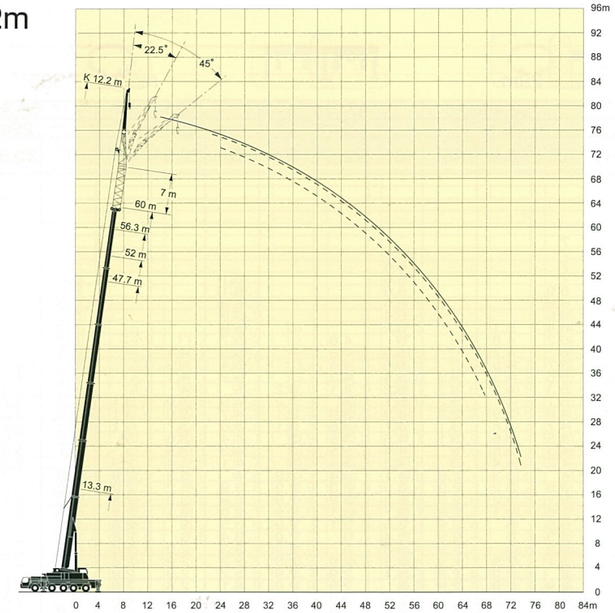

ジブ長さ 19.2m

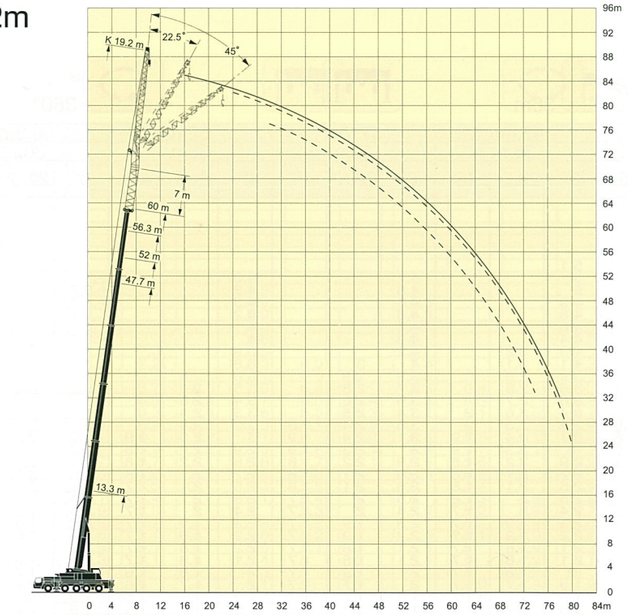

注意

1 定格総荷重はフックブロック、玉掛ワイヤー等の自重を含みます。
また、下記の条件が考慮されていませんのでクレーンの操作には充分気をつけてください。
① 地盤の強度、地震による影響
② 作業速度に応じた動荷重および台風または強風による影響等
2 本機は水平に設置して、クレーン作業を行ってください。
3 作業半径は、クレーンの旋回中心から荷重の重心までの水平距離です。
4 メインブームの定格総荷重は油圧チルトジブを取り除いた状態の値です。
5 135/152 トンを超える定格総荷重の場合は、追加プーリーブロック/特殊吊装置が必要です。

油圧チルトジブ（ブームエクステンション付）定格総荷重表　LTM 1220NX・2

13.3m−60m　7m　12.2m　360°　74t

メインブーム長さ	13.3m+7m			47.7m+7m			52m+7m			56.3m+7m			60m+7m		
ジブ長さ	12.2m			12.2m			12.2m			12.2m			12.2m		
作業半径(m) ＼ 角度	0°	22.5°	45°	0°	22.5°	45°	0°	22.5°	45°	0°	22.5°	45°	0°	22.5°	45°
3.5	21														
4	21														
4.5	21														
5	21														
6	21														
7	21														
8	21	19													
9	21	17.8													
10	20.5	16.8													
11	19.1	16	11.7	12.5											
12	17.9	15.1	11.7	12.5			11.6								
14	15.9	13.8	11.7	12.5			11.6			9.7			8.5		
16	14.2	12.7	11.1	12.5			11.6			9.7			8.5		
18	12.7	11.7	10.7	12.3	10.9		11.4	10.2		9.7			8.5		
20	11.5	10.8	10.3	11.9	10.5	9.6	11.4	10.1		9.7	9.4		8.5		
22	10.5	9.9	9.8	11.4	10.2	9.4	11	9.9	8.8	9.6	9.2	8.3	8.5	8.5	
24	9.6	9.1	9.3	10.9	9.8	9.1	10.6	9.6	8.7	9.2	9.1	8	8.4	8.3	7.2
26	8.7	8.4	8.6	10.3	9.4	8.8	10.2	9.2	8.4	9.1	8.9	7.9	8.1	8	7
28	7.9	7.8	7.6	9.8	9	8.5	9.7	8.9	8.1	8.8	8.6	7.7	7.9	7.8	6.9
30	7.3			9.2	8.6	8.2	9.2	8.6	7.9	8.5	8.3	7.5	7.6	7.5	6.9
32				8.7	8.2	7.9	8.8	8.2	7.6	8.2	8	7.3	7.4	7.2	6.7
34				8.2	7.8	7.7	8.3	7.9	7.4	7.9	7.7	7.1	7	6.9	6.5
36				7.8	7.5	7.4	7.9	7.5	7.2	7.6	7.4	6.9	6.7	6.6	6.4
38				7.3	7.1	7.1	7.5	7.2	7	7.3	7.1	6.7	6.5	6.3	6.2
40				6.9	6.8	6.8	7.1	6.9	6.7	7	6.9	6.5	6.2	6.1	6
42				6.5	6.5	6.5	6.8	6.6	6.5	6.7	6.6	6.3	5.9	5.8	5.8
44				6.1	6.2	6.2	6.4	6.3	6.3	6.4	6.3	6.2	5.6	5.6	5.6
46				5.8	5.8	5.9	6.1	6	6.1	6.1	6.1	6	5.3	5.3	5.4
48				5.5	5.5	5.6	5.8	5.7	5.8	5.8	5.8	5.8	5	5.1	5.1
50				5.2	5.2	5.3	5.4	5.5	5.5	5.6	5.6	5.6	4.8	4.8	4.9
52				4.9	4.9	5	5.2	5.2	5.3	5.3	5.3	5.4	4.5	4.6	4.7
54				4.6	4.7	4.7	4.9	5	5	5	5.1	5.2	4.3	4.4	4.4
56				4.3	4.4	4.4	4.7	4.7	4.8	4.8	4.9	4.9	4	4.1	4.2
58				4.1	4.1		4.4	4.5	4.5	4.4	4.6	4.7	3.8	3.9	4
60				3.8	3.9		4.2	4.3	4.3	3.9	4.2	4.3	3.6	3.7	3.8
62				3.6	3.6		4	4		3.5	3.8	3.8	3.4	3.5	3.6
64							3.7	3.8		3.2	3.4	3.4	3	3.3	3.3
66							3.3	3.5		2.8	3		2.7	2.9	3
68										2.5	2.6		2.4	2.5	2.6
70										2.2	2.3		2.1	2.2	
72													1.8	1.9	
74													1.5	1.6	
ブーム伸長率(%) Ⅰ		0			0			46			92			100	
ブーム伸長率(%) Ⅱ		0			92			92			92			100	
ブーム伸長率(%) Ⅲ		0			92			92			92			100	
ブーム伸長率(%) Ⅳ		0			92			92			92			100	
ブーム伸長率(%) Ⅴ		0			92			92			92			100	

TAB 151333/151340/151347

13.3m−60m　7m　19.2m　360°　74t

メインブーム長さ	13.3m+7m			47.7m+7m			52m+7m			56.3m+7m			60m+7m		
ジブ長さ	19.2m			19.2m			19.2m			19.2m			19.2m		
作業半径(m) ＼ 角度	0°	22.5°	45°	0°	22.5°	45°	0°	22.5°	45°	0°	22.5°	45°	0°	22.5°	45°
4.5	18.6														
5	18.6														
6	18.3														
7	18														
8	17.5														
9	16.6														
10	15.8														
11	15														
12	14.2	11.8		8.4											
14	12.8	10.9		8.4			7.7			7					
16	11.5	10.1		8.4			7.7			7			6.2		
18	10.4	9.3	8.1	8.4			7.7			7			6.2		
20	9.4	8.5	7.8	8.4			7.7			7			6.2		
22	8.6	7.8	7.4	8.2	7.4		7.6	6.9		7			6.2		
24	7.7	7.1	7.1	7.9	7.2		7.5	6.8		6.9	6.4		6.2		
26	7.1	6.6	6.6	7.7	6.9	6.2	7.3	6.7		6.8	6.3		6.1	5.7	
28	6.5	6.1	6.2	7.5	6.7	6.1	7.2	6.5	5.8	6.7	6.2		6	5.6	
30	6	5.7	5.9	7.2	6.5	6	7	6.3	5.7	6.6	6.1	5.5	5.9	5.5	5
32	5.5	5.3	5.5	7	6.3	5.8	6.8	6.1	5.6	6.5	5.9	5.4	5.9	5.5	5
34	5.1	5	5.3	6.7	6.1	5.7	6.6	5.9	5.6	6.3	5.7	5.4	5.7	5.4	4.9
36	4.7	4.7		6.5	5.9	5.5	6.4	5.8	5.4	6.1	5.6	5.3	5.5	5.3	4.8
38				6.2	5.7	5.4	6.1	5.6	5.3	5.9	5.4	5.2	5.3	5.2	4.8
40				5.9	5.5	5.3	5.9	5.4	5.2	5.8	5.3	5.1	5.1	5	4.7
42				5.7	5.3	5.2	5.7	5.3	5.1	5.6	5.2	5	4.9	4.8	4.6
44				5.4	5.2	5	5.4	5.1	5	5.4	5.1	4.9	4.7	4.7	4.5
46				5.1	5	4.9	5.2	5	4.9	5.2	4.9	4.8	4.5	4.5	4.4
48				4.9	4.8	4.8	5	4.9	4.8	5	4.8	4.7	4.3	4.3	4.3
50				4.6	4.6	4.6	4.8	4.7	4.7	4.8	4.6	4.6	4.1	4.2	4.2
52				4.4	4.4	4.5	4.6	4.5	4.6	4.6	4.5	4.5	3.9	4	4
54				4.2	4.2	4.3	4.3	4.3	4.4	4.4	4.4	4.4	3.7	3.8	3.9
56				3.9	4	4.1	4.1	4.2	4.2	4.2	4.2	4.2	3.6	3.6	3.7
58				3.7	3.8	3.9	3.9	4	4.1	4	4	4.1	3.4	3.5	3.6
60				3.5	3.6	3.6	3.7	3.8	3.9	3.8	3.9	3.9	3.2	3.3	3.4
62				3.3	3.4	3.4	3.5	3.6	3.7	3.7	3.7	3.8	3	3.1	3.2
64				3.1	3.2	3.2	3.3	3.4	3.5	3.3	3.5	3.6	2.8	2.9	3
66				2.9	3		3.2	3.2	3.3	3	3.3	3.4	2.7	2.8	2.9
68				2.7	2.8		3	3.1	3.1	2.6	2.9	3	2.5	2.6	2.7
70							2.9	2.9		2.4	2.6	2.6	2.2	2.5	2.5
72							2.6	2.7		2.1	2.3		1.9	2.2	2.3
74										1.8	2		1.6	1.9	1.9
76										1.5	1.7		1.4	1.6	
78													1.1	1.3	
80														1	
ブーム伸長率(%) Ⅰ		0			0			46			92			100	
ブーム伸長率(%) Ⅱ		0			92			92			92			100	
ブーム伸長率(%) Ⅲ		0			92			92			92			100	
ブーム伸長率(%) Ⅳ		0			92			92			92			100	
ブーム伸長率(%) Ⅴ		0			92			92			92			100	

TAB 151333/151340/151347

油圧チルトジブ（ブームエクステンション付）定格総荷重表　LTM 1220NX・2

ジブ長さ22m

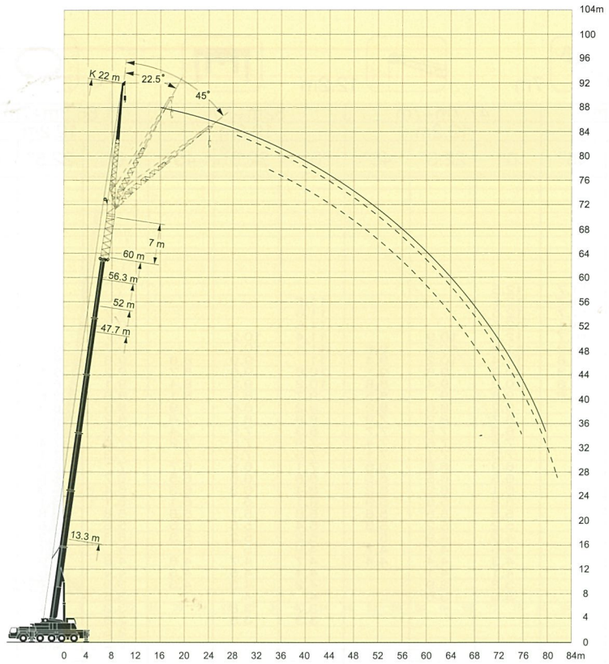

ジブ長さ26.2m

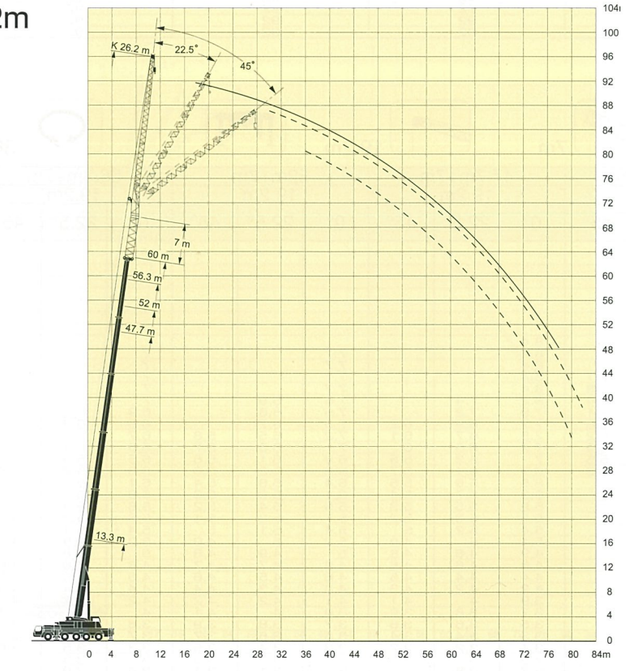

注意

1 定格総荷重はフックブロック、玉掛ワイヤー等の自重を含みます。
また、下記の条件が考慮されていませんのでクレーンの操作には充分気をつけてください。
① 地盤の強度、地震による影響
② 作業速度に応じた動荷重および台風または強風による影響等
2 本機は水平に設置して、クレーン作業を行ってください。
3 作業半径は、クレーンの旋回中心から荷重の重心までの水平距離です。
4 メインブームの定格総荷重は油圧チルトジブを取り除いた状態の値です。
5 135/152 トンを超える定格総荷重の場合は、追加プーリーブロック/特殊吊装置が必要です。

油圧チルトジブ（ブームエクステンション付）定格総荷重表　LTM 1220NX・2

13.3m−60m　7m　22m　360°　74t

メインブーム長さ	13.3m+7m			47.7m+7m			52m+7m			56.3m+7m			60m+7m		
ジブ長さ	22m			22m			22m			22m			22m		
作業半径(m) ＼ 角度	0°	22.5°	45°	0°	22.5°	45°	0°	22.5°	45°	0°	22.5°	45°	0°	22.5°	45°
4.5	10.6														
5	10.6														
6	10.6														
7	10.6														
8	10.5														
9	10.3														
10	10.2														
11	10														
12	9.8			6.7											
14	9.4	8.2		6.7			6.2								
16	9	7.8		6.7			6.2			5.7			5.1		
18	8.6	7.4		6.7			6.2			5.7			5.1		
20	8.1	7.1	5.9	6.6			6.2			5.7			5.1		
22	7.7	6.7	5.7	6.5			6.2			5.7			5.1		
24	7.2	6.4	5.6	6.4	5.9		6.1	5.7		5.7			5.1		
26	6.8	6.1	5.4	6.3	5.9		6	5.7		5.7	5.4		5.1		
28	6.3	5.8	5.3	6.2	5.8		6	5.6		5.6	5.4		5.1	4.8	
30	5.9	5.5	5.2	6.1	5.7	5.1	5.8	5.5	5	5.5	5.3		5.1	4.8	
32	5.4	5.2	5.1	5.9	5.5	5	5.7	5.4	5	5.5	5.2	4.7	5	4.8	
34	5.1	4.9	4.9	5.8	5.4	5	5.6	5.2	4.9	5.4	5.1	4.7	5	4.8	4.4
36	4.7	4.6	4.7	5.6	5.2	4.9	5.5	5.1	4.8	5.3	4.9	4.7	4.9	4.7	4.4
38	4.4	4.3		5.5	5	4.8	5.4	5	4.7	5.1	4.8	4.6	4.8	4.6	4.4
40	4.1			5.3	4.9	4.7	5.2	4.8	4.6	5	4.7	4.5	4.7	4.5	4.3
42				5.2	4.8	4.6	5.1	4.7	4.5	4.9	4.6	4.4	4.6	4.4	4.2
44				5	4.6	4.5	4.9	4.6	4.4	4.8	4.5	4.4	4.5	4.3	4.2
46				4.8	4.5	4.4	4.8	4.5	4.4	4.7	4.4	4.3	4.3	4.2	4.1
48				4.6	4.4	4.3	4.7	4.4	4.3	4.6	4.3	4.2	4.1	4.1	4
50				4.4	4.3	4.3	4.5	4.3	4.2	4.5	4.2	4.2	4	4	3.9
52				4.2	4.1	4.2	4.3	4.2	4.2	4.3	4.1	4.1	3.8	3.8	3.9
54				4.1	4	4.1	4.2	4	4.1	4.2	4	4	3.6	3.7	3.8
56				3.9	3.9	4	4	3.9	4	4	3.9	4	3.5	3.5	3.6
58				3.6	3.7	3.8	3.8	3.8	3.9	3.9	3.8	3.9	3.3	3.4	3.5
60				3.4	3.5	3.6	3.6	3.7	3.8	3.7	3.7	3.8	3.1	3.2	3.3
62				3.2	3.3	3.4	3.5	3.5	3.6	3.5	3.6	3.7	2.9	3.1	3.2
64				3.1	3.2	3.2	3.3	3.4	3.5	3.4	3.4	3.6	2.8	2.9	3
66				2.9	3	3	3.1	3.2	3.3	3.1	3.3	3.4	2.6	2.7	2.9
68				2.7	2.8		3	3	3.1	2.8	3.2	3.3	2.5	2.6	2.7
70				2.5	2.6		2.8	2.9	2.9	2.5	2.8	3	2.3	2.4	2.5
72				2.4			2.7	2.7		2.3	2.5	2.6	2.1	2.3	2.4
74							2.5	2.6		2	2.3	2.3	1.8	2.1	2.2
76							1.9			1.7	2		1.5	1.9	1.9
78										1.5	1.6		1.3	1.6	
80										1.2	1.3		1.1	1.3	
82														1	
ブーム伸長率(%) Ⅰ		0			0			46			92			100	
ブーム伸長率(%) Ⅱ		0			92			92			92			100	
ブーム伸長率(%) Ⅲ		0			92			92			92			100	
ブーム伸長率(%) Ⅳ		0			92			92			92			100	
ブーム伸長率(%) Ⅴ		0			92			92			92			100	

TAB 151333/151340/151347

13.3m−60m　7m　26.2m　360°　74t

メインブーム長さ	13.3m+7m			47.7m+7m			52m+7m			56.3m+7m			60m+7m		
ジブ長さ	26.2m			26.2m			26.2m			26.2m			26.2m		
作業半径(m) ＼ 角度	0°	22.5°	45°	0°	22.5°	45°	0°	22.5°	45°	0°	22.5°	45°	0°	22.5°	45°
6	11.8														
7	11.8														
8	11.6														
9	11.5														
10	11.2														
11	10.8														
12	10.4														
14	9.7			5.9											
16	8.9	7.2		5.9			5.4			5					
18	8.2	6.7		5.9			5.4			5			4.3		
20	7.6	6.3		5.9			5.4			5			4.3		
22	6.9	5.8		5.9			5.4			5			4.3		
24	6.4	5.5	4.4	5.7			5.4			4.9			4.3		
26	5.9	5.2	4.2	5.6	4.7		5.3	4.6		4.9			4.2		
28	5.4	4.9	4.1	5.4	4.7		5.2	4.6		4.8	4.3		4.2		
30	4.9	4.6	3.9	5.3	4.6		5.1	4.5		4.7	4.3		4.1	3.9	
32	4.6	4.4	3.8	5.1	4.5	3.6	5	4.4		4.6	4.3		4.1	3.9	
34	4.2	4.2	3.7	5	4.4	3.6	4.8	4.3	3.5	4.6	4.1		4.1	3.7	
36	3.9	3.9	3.7	4.8	4.2	3.6	4.7	4.2	3.5	4.4	4	3.4	4.1	3.7	3.2
38	3.6	3.7	3.6	4.6	4.1	3.6	4.5	4	3.5	4.3	3.9	3.4	4	3.7	3.2
40	3.4	3.4	3.5	4.5	4	3.5	4.4	3.9	3.5	4.2	3.8	3.4	3.9	3.6	3.2
42	3.1	3.2		4.3	3.8	3.5	4.2	3.8	3.4	4.1	3.7	3.4	3.8	3.5	3.2
44	2.9			4.2	3.7	3.4	4.1	3.7	3.4	3.9	3.6	3.3	3.7	3.4	3.1
46				4	3.6	3.4	4	3.6	3.3	3.8	3.5	3.3	3.6	3.3	3.1
48				3.9	3.5	3.3	3.8	3.5	3.3	3.7	3.4	3.2	3.5	3.2	3
50				3.7	3.4	3.3	3.7	3.4	3.2	3.6	3.3	3.2	3.3	3.2	3
52				3.6	3.3	3.2	3.6	3.3	3.2	3.5	3.2	3.1	3.2	3.1	2.9
54				3.5	3.2	3.2	3.5	3.2	3.1	3.4	3.1	3.1	3.1	3	2.9
56				3.4	3.1	3.1	3.4	3.1	3.1	3.3	3.1	3	3	2.9	2.9
58				3.2	3	3.1	3.3	3	3	3.2	3	3	2.9	2.8	2.8
60				3.1	3	3	3.2	3	3	3.1	2.9	3	2.7	2.7	2.7
62				2.9	2.9	3	3	2.9	3	3	2.9	2.9	2.6	2.6	2.7
64				2.7	2.7	2.8	2.9	2.8	2.9	2.9	2.8	2.9	2.4	2.5	2.6
66				2.5	2.6	2.7	2.7	2.7	2.9	2.8	2.7	2.8	2.3	2.4	2.5
68				2.4	2.5	2.5	2.6	2.6	2.7	2.7	2.7	2.8	2.1	2.2	2.3
70				2.2	2.3	2.3	2.4	2.5	2.6	2.4	2.6	2.7	2	2.1	2.2
72				2.1	2.2		2.3	2.4	2.4	2.2	2.5	2.6	1.9	2	2.1
74				2	2		2.2	2.2	2.3	1.9	2.3	2.4	1.7	1.9	1.9
76				1.8			2.1	2.1		1.6	2	2.1	1.4	1.8	1.8
78							1.9	2		1.3	1.7	1.7	1.2	1.6	1.7
80							1.5	1.8		1.1	1.4			1.3	1.3
82											1.1			1	
ブーム伸長率(%) Ⅰ		0			0			46			92			100	
ブーム伸長率(%) Ⅱ		0			92			92			92			100	
ブーム伸長率(%) Ⅲ		0			92			92			92			100	
ブーム伸長率(%) Ⅳ		0			92			92			92			100	
ブーム伸長率(%) Ⅴ		0			92			92			92			100	

TAB 151333/151340/151347

油圧チルトジブ（ブームエクステンション付）定格総荷重表　LTM 1220NX・2

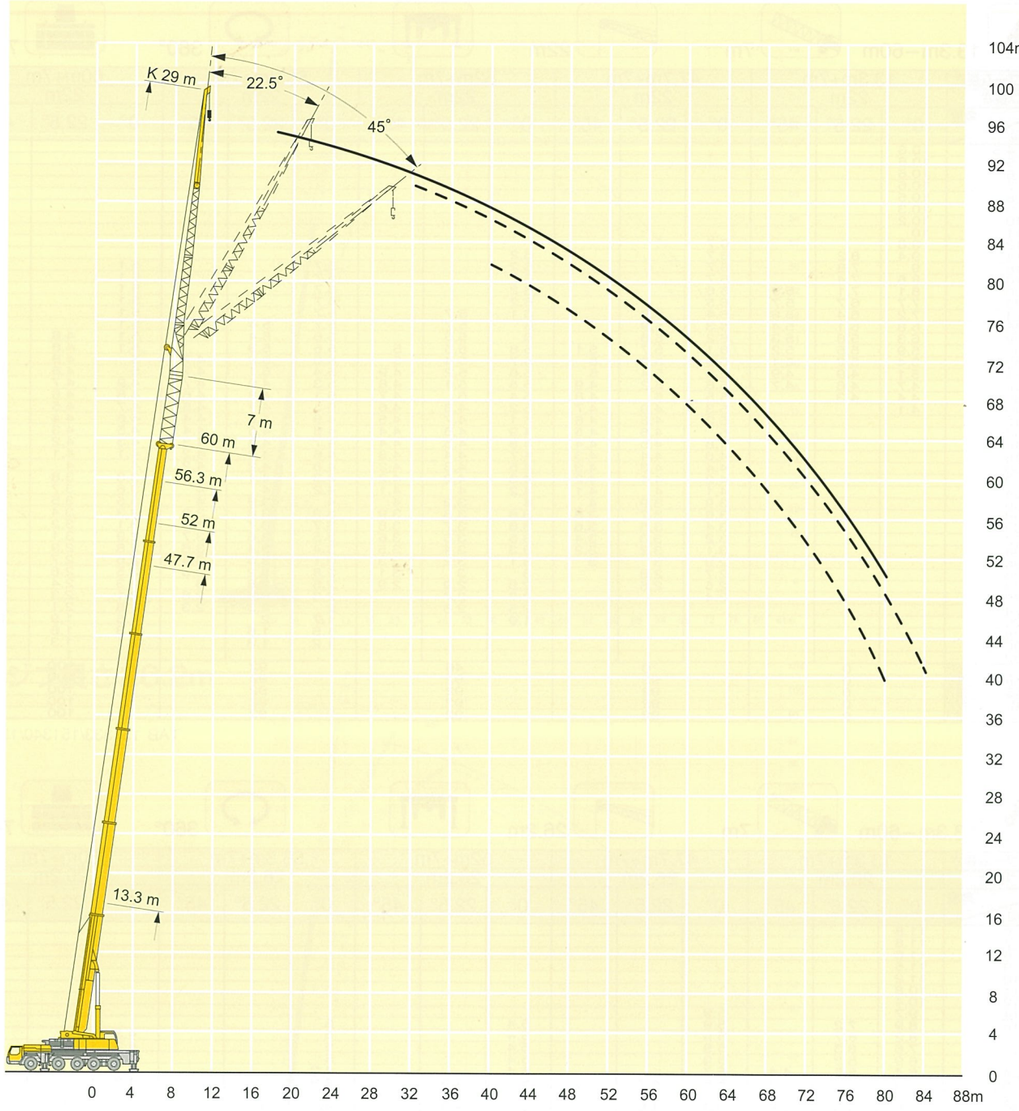

注意

1 定格総荷重はフックブロック、玉掛ワイヤー等の自重を含みます。
　また、下記の条件が考慮されていませんのでクレーンの操作には充分気をつけてください。
　① 地盤の強度、地震による影響
　② 作業速度に応じた動荷重および台風または強風による影響等
2 本機は水平に設置して、クレーン作業を行ってください。
3 作業半径は、クレーンの旋回中心から荷重の重心までの水平距離です。
4 メインブームの定格総荷重は油圧チルトジブを取り除いた状態の値です。
5 135/152トンを超える定格総荷重の場合は、追加プーリーブロック/特殊吊装置が必要です。

油圧チルトジブ（ブームエクステンション付）定格総荷重表　LTM 1220NX・2

13.3m−60m　7m　29m　360°　74t

メインブーム長さ	13.3m+7m			47.7m+7m			52m+7m			56.3m+7m			60m+7m		
ジブ長さ	29m			29m			29m			29m			29m		
作業半径(m) ＼ 角度	0°	22.5°	45°	0°	22.5°	45°	0°	22.5°	45°	0°	22.5°	45°	0°	22.5°	45°
6	7.8														
7	7.8														
8	7.8														
9	7.8														
10	7.8														
11	7.8														
12	7.7														
14	7.5			4.8											
16	7.2			4.8			4.4			4.1					
18	6.8	5.7		4.8			4.4			4.1			3.5		
20	6.5	5.4		4.8			4.4			4.1			3.5		
22	6.1	5		4.8			4.4			4.1			3.5		
24	5.7	4.8		4.8			4.4			4.1			3.5		
26	5.4	4.5	3.6	4.7			4.4			4.1			3.5		
28	5.1	4.3	3.5	4.6	4		4.4	3.7		4.1			3.5		
30	4.7	4	3.4	4.6	3.9		4.4	3.7		4.1	3.5		3.5		
32	4.4	3.8	3.3	4.4	3.8		4.3	3.7		4	3.5		3.5	3.2	
34	4.2	3.7	3.2	4.3	3.7	3	4.2	3.6		4	3.5		3.5	3.2	
36	3.9	3.5	3.1	4.2	3.6	3	4.1	3.6	2.9	3.9	3.5		3.4	3.2	
38	3.6	3.4	3.1	4.1	3.5	3	4	3.5	2.9	3.8	3.4		3.3	3.2	
40	3.4	3.2	3.1	3.9	3.4	3	3.8	3.4	2.9	3.7	3.3	2.8	3.3	3.2	2.5
42	3.1	3.1	3.1	3.8	3.4	2.9	3.7	3.3	2.9	3.6	3.3	2.8	3.2	3.1	2.5
44	2.9	2.9		3.7	3.3	2.9	3.6	3.2	2.8	3.5	3.2	2.8	3.2	3	2.5
46	2.7	2.7		3.6	3.2	2.9	3.5	3.2	2.8	3.4	3.1	2.8	3.2	3	2.5
48				3.5	3.1	2.8	3.4	3.1	2.8	3.3	3	2.8	3.1	2.9	2.5
50				3.3	3.1	2.8	3.3	3	2.8	3.2	3	2.7	3	2.8	2.5
52				3.3	3	2.8	3.2	2.9	2.8	3.1	2.9	2.7	2.9	2.8	2.5
54				3.1	2.9	2.8	3.1	2.9	2.8	3.1	2.8	2.7	2.9	2.7	2.5
56				3	2.8	2.8	3	2.8	2.7	3	2.8	2.7	2.8	2.6	2.5
58				2.9	2.7	2.7	2.9	2.7	2.7	2.9	2.7	2.7	2.7	2.6	2.5
60				2.8	2.7	2.7	2.9	2.7	2.7	2.8	2.6	2.6	2.6	2.5	2.5
62				2.7	2.6	2.7	2.8	2.6	2.6	2.7	2.6	2.6	2.5	2.4	2.5
64				2.6	2.5	2.7	2.7	2.5	2.6	2.7	2.5	2.6	2.3	2.4	2.4
66				2.4	2.4	2.6	2.6	2.5	2.6	2.6	2.5	2.6	2.2	2.3	2.4
68				2.3	2.3	2.5	2.4	2.4	2.6	2.5	2.4	2.5	2.1	2.2	2.3
70				2.2	2.3	2.4	2.3	2.3	2.5	2.4	2.4	2.5	1.9	2.1	2.2
72				2.1	2.2	2.2	2.2	2.3	2.4	2.3	2.3	2.5	1.8	2	2.1
74				2	2		2.1	2.2	2.3	2	2.2	2.4	1.7	1.9	2
76				1.8	1.9		2	2.1	2.2	1.8	2.2	2.3	1.6	1.8	1.8
78				1.7	1.8		1.9	2		1.5	1.9	2	1.3	1.7	1.7
80							1.8	1.9		1.3	1.6	1.7	1.1	1.5	1.6
82							1.6	1.8		1	1.4			1.3	
84											1.1			1	
ブーム伸長率(%) Ⅰ		0			0			46			92			100	
Ⅱ		0			92			92			92			100	
Ⅲ		0			92			92			92			100	
Ⅳ		0			92			92			92			100	
Ⅴ		0			92			92			92			100	

TAB 151333/151340/151347

13.3m−60m　7m　36m　360°　74t

メインブーム長さ	13.3m+7m			47.7m+7m			52m+7m			56.3m+7m			60m+7m		
ジブ長さ	36m			36m			36m			36m			36m		
作業半径(m) ＼ 角度	0°	22.5°	45°	0°	22.5°	45°	0°	22.5°	45°	0°	22.5°	45°	0°	22.5°	45°
7	5.7														
8	5.7														
9	5.7														
10	5.7														
11	5.7														
12	5.7														
14	5.6														
16	5.4			3.4			3								
18	5.1			3.4			3			2.6					
20	4.8			3.4			3			2.6					
22	4.5	3.6		3.4			3			2.6			2.1		
24	4.3	3.4		3.4			3			2.6			2.1		
26	4	3.2		3.3			3			2.6			2.1		
28	3.7	3		3.2			3			2.6			2.1		
30	3.5	2.8		3.2			3			2.6			2.1		
32	3.3	2.7	2.2	3.1	2.4		2.9	2.3		2.6			2.1		
34	3	2.5	2.1	3	2.4		2.9	2.3		2.6	2.1		2.1		
36	2.8	2.4	2	2.9	2.3		2.8	2.2		2.6	2.1		2.1	1.9	
38	2.7	2.3	2	2.8	2.3		2.7	2.2		2.6	2.1		2.1	1.9	
40	2.5	2.2	1.9	2.7	2.2	1.8	2.6	2.2		2.5	2.1		2.1	1.9	
42	2.3	2.1	1.9	2.6	2.2	1.8	2.6	2.1	1.7	2.4	2.1		2.1	1.9	
44	2.2	2	1.8	2.5	2.1	1.8	2.5	2.1	1.7	2.4	2	1.7	2.1	1.9	
46	2	1.9	1.8	2.5	2.1	1.8	2.4	2	1.7	2.3	2	1.7	2.1	1.9	1.6
48	1.9	1.9	1.8	2.4	2	1.7	2.3	2	1.7	2.3	1.9	1.7	2.1	1.9	1.6
50	1.8	1.8	1.8	2.3	2	1.7	2.3	1.9	1.7	2.2	1.9	1.7	2.1	1.8	1.6
52	1.7	1.8		2.2	1.9	1.7	2.2	1.9	1.7	2.1	1.9	1.6	2.1	1.8	1.6
54	1.6			2.1	1.9	1.7	2.1	1.9	1.7	2.1	1.8	1.6	2	1.8	1.6
56				2.1	1.8	1.7	2.1	1.8	1.6	2.1	1.8	1.5	2	1.7	1.6
58				2	1.8	1.7	2	1.8	1.6	2	1.8	1.5	1.9	1.7	1.6
60				2	1.8	1.7	2	1.8	1.6	2	1.7	1.5	1.9	1.7	1.6
62				1.9	1.7	1.7	1.9	1.7	1.6	1.9	1.7	1.5	1.8	1.6	1.6
64				1.9	1.7	1.7	1.9	1.7	1.6	1.9	1.7	1.5	1.8	1.6	1.6
66				1.8	1.7	1.7	1.8	1.7	1.6	1.8	1.6	1.5	1.7	1.6	1.6
68				1.8	1.7	1.7	1.8	1.6	1.6	1.8	1.6	1.5	1.6	1.6	1.5
70				1.7	1.6	1.7	1.7	1.6	1.6	1.7	1.6	1.5	1.5	1.6	1.5
72				1.7	1.6	1.7	1.7	1.6	1.6	1.7	1.6	1.5	1.4	1.5	1.5
74				1.6	1.6	1.7	1.6	1.6	1.6	1.6	1.5	1.5	1.3	1.5	1.5
76				1.6	1.6	1.7	1.6	1.6	1.6	1.6	1.5	1.5	1.2	1.4	1.4
78				1.5	1.5	1.6	1.5	1.5	1.6	1.5	1.5	1.5	1.1	1.3	1.4
80				1.4	1.5		1.5	1.5	1.6	1.3	1.5	1.5	1	1.2	1.3
82				1.3	1.4		1.4	1.5	1.6	1	1.5	1.5		1.1	1.3
84				1.2			1.3	1.4			1.3	1.5		1	1.1
86							1.2	1.3			1.1	1.1			1
88							1								
ブーム伸長率(%) Ⅰ		0			0			46			92			100	
Ⅱ		0			92			92			92			100	
Ⅲ		0			92			92			92			100	
Ⅳ		0			92			92			92			100	
Ⅴ		0			92			92			92			100	

TAB 151333/151340/151347

油圧チルトジブ（ブームエクステンション付）定格総荷重表　LTM 1220NX・2

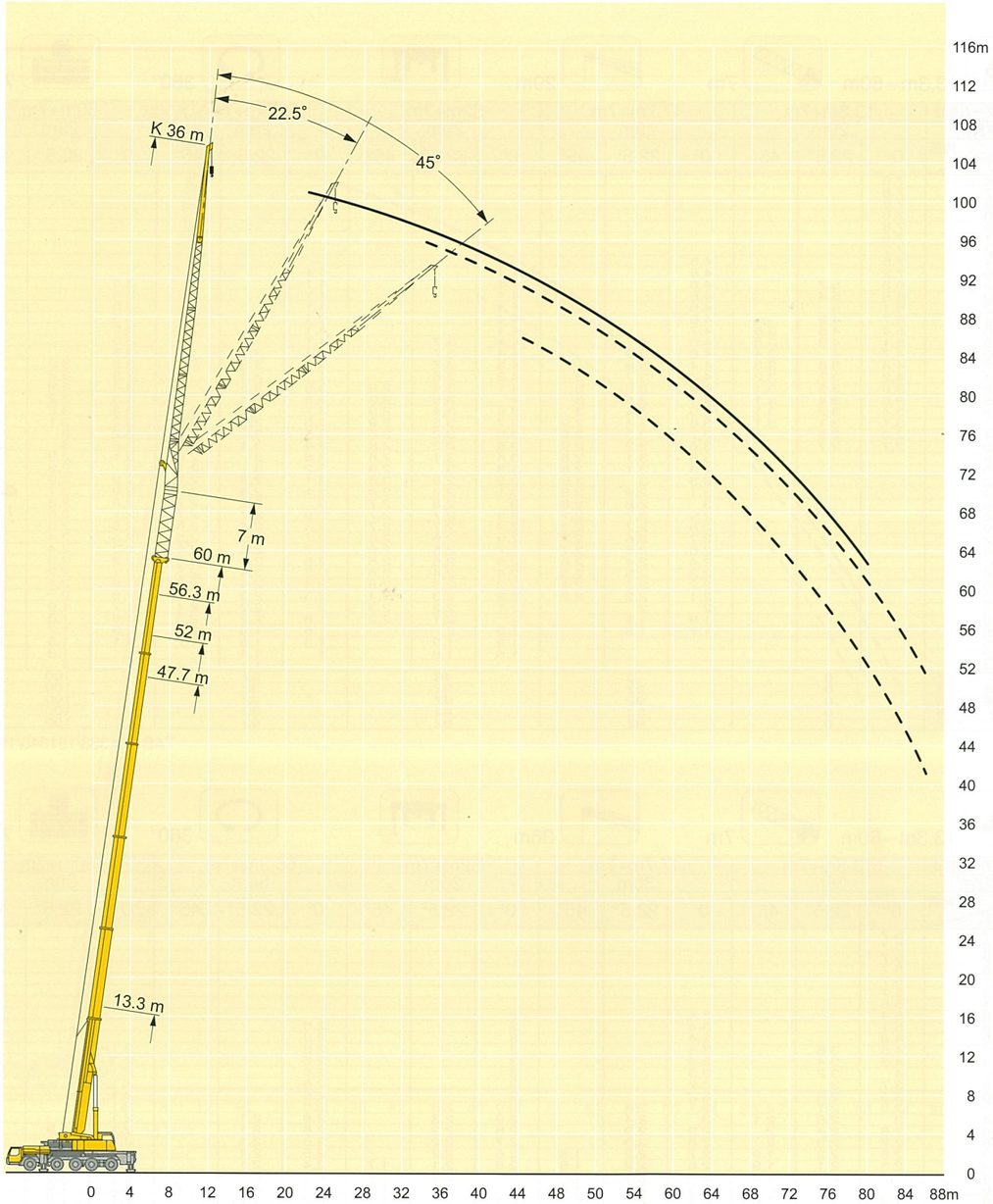

注意

1 定格総荷重はフックブロック、玉掛ワイヤー等の自重を含みます。
　また、下記の条件が考慮されていませんのでクレーンの操作には充分気をつけてください。
　① 地盤の強度、地震による影響
　② 作業速度に応じた動荷重および台風または強風による影響等
2 本機は水平に設置して、クレーン作業を行ってください。
3 作業半径は、クレーンの旋回中心から荷重の重心までの水平距離です。
4 メインブームの定格総荷重は油圧チルトジブを取り除いた状態の値です。
5 135/152 トンを超える定格総荷重の場合は、追加プーリーブロック/特殊吊装置が必要です。

カウンターウエイト

単位：mm

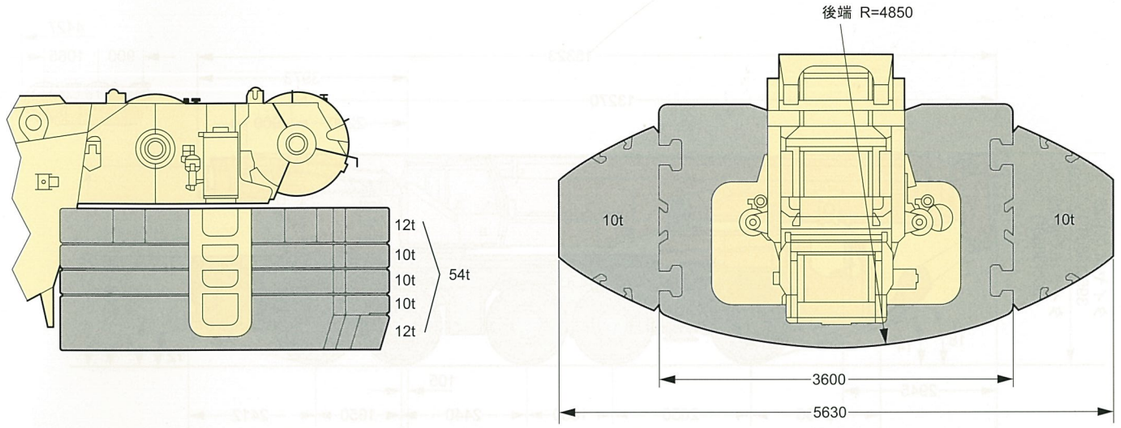

走行軌跡図（リアステアリング操作時）

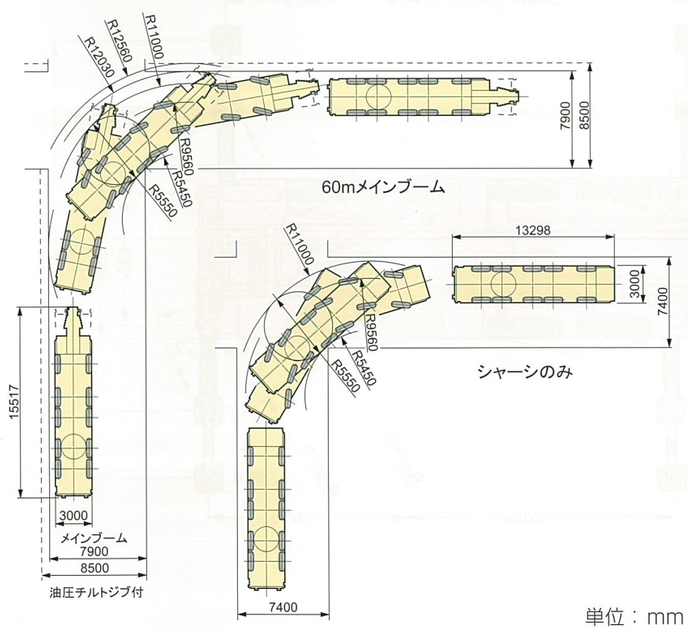

単位：mm

駆動部

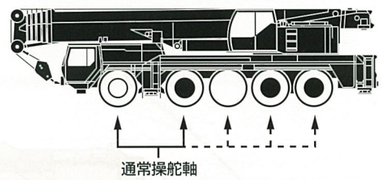

※第3、4、5軸は、第1、2軸と独立して操舵可能。（リアステアリング操作）
30km/h以下：1、2軸及び、3、4、5軸が電気的に操舵。
30km/h以上：3、4軸が直進に固定。
60km/h以上：さらに5軸が直進に固定。
ただし、状況により1、2、3軸が同方向、4、5軸が反対方向に操舵も可能。

◉ 駆動軸：常時駆動します。

◎ 駆動軸：ラフロード走行時に前輪駆動として使用します。（オプション設定）

本機は、公道を走行する場合、メインブームおよびカウンターウエイトをはずし、走行しなければなりません。